kiwa
No. 2268

CE

EN 1090-1:2009+A1:2011
No. 2268-CPR-419

LEGI RUBARB

CZ Návod na montáž skleníku LEGI RUBARB
SK Návod na montáž skleníka LEGI RUBARB
HU LEGI RUBARB üvegház összeszerelési útmutató

LEGI

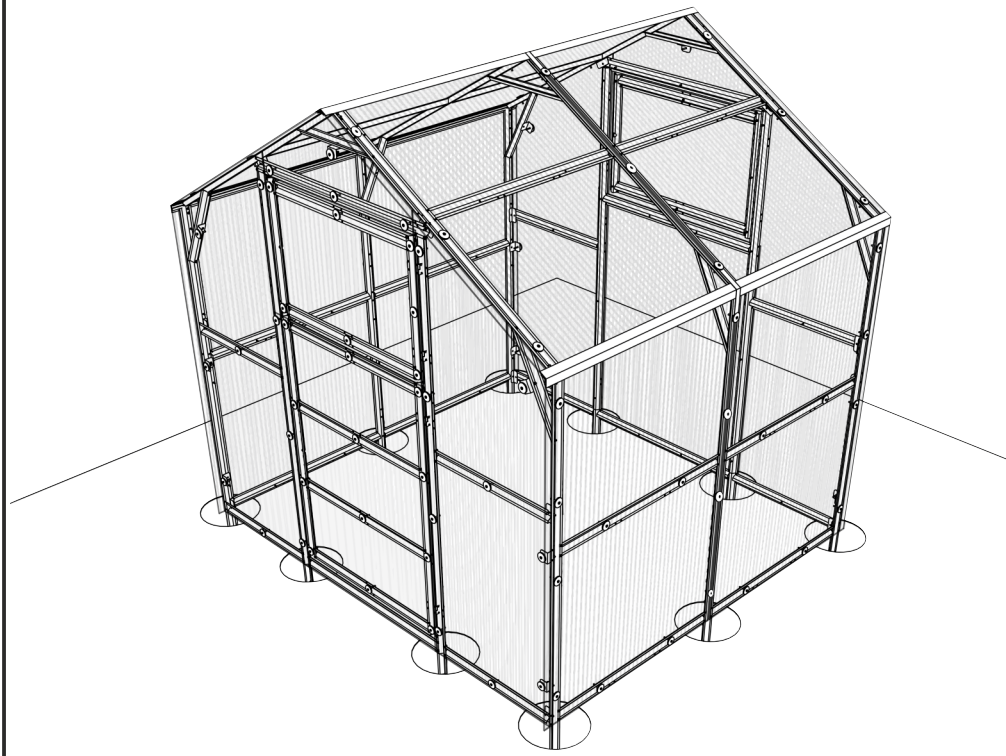

www.zahradajezek.cz / www.odsuseda.sk / www.jeza.hu

CZ

Skleníky LEGI RUBARB získaly certifikát CE, který vydala společnost UAB „KIWA inspecta“. Na základě tohoto certifikátu prohlašujeme, že při výrobním procesu dodržujeme třídu provedení prací EXC2 podle normy EN 1090-1:2009+A1:2011, pozinkovaná ocel podle normy En10346: DX51D+Z bez svařovacích procesů.

Upozornění!
Při montáži rámu skleníku a při práci s polykarbonátem vždy noste ochranné rukavice.
K montáži skleníku budete potřebovat:
* Šestihranný klíč o průměru 8 mm nebo klíč s otevřeným koncem;
* Šroubovák s křížovou hlavou nebo akumulátorový šroubovák;
* Lopatu k upevnění skleníku do země;
* Vodováhu pro měření rovnosti;
* Provázek pro měření úhlopříčky;
* Nůž pro řezání polykarbonátových desek;

Při stavbě skleníku je důležité vybrat vhodné místo a řídit se předpisy pro územní plánování.

ZÁRUKY A PODMÍNKY VÝROBCE
Veškeré záruky, podmínky vrácení zboží a aktuální a důležité informace o postupu montáže najdete na webových stránkách www.zahradajezek.cz

SK

Skleníky LEGI RUBARB získali certifikát CE, ktorý vydala spoločnosť UAB „KIWA inspecta“. Na základe tohto certifikátu vyhlasujeme, že pri výrobnom procese dodržiavame triedu vykonania prác EXC2 podľa normy EN 1090-1:2009+A1:2011, pozinkovaná oceľ podľa normy EN 10346: DX51D+Z bez zváracích procesov.

Upozornění!
Pri montáži rámu skleníka a pri práci s polykarbonátom vždy noste ochranné rukavice.
Na montáž skleníka budete potrebovať:
* Šesťhranný kľúč s priemerom 8 mm alebo vidlicový kľúč;
* Skrutkovač s krížovou hlavou alebo akumulátorový skrutkovač;
* Lopatu na upevnenie skleníka do zeme;
* Vodováhu na meranie rovinnosti;
* Povrázok na meranie uhlopriečky;
* Nôž na rezanie polykarbonátových dosiek;

Pri stavbe skleníka je dôležité vybrať vhodné miesto a riadiť sa predpismi územného plánovania.

ZÁRUKA VÝROBCU A PODMIENKYV
Všetky záruky, podmienky vrátenia tovaru a aktuálne a dôležité informácie o postupe montáže nájdete na webovej stránke www.odsuseda.sk

HU

Az LEGI RUBARB üvegházak CE tanúsítvánnyal rendelkeznek, amelyet az UAB „KIWA inspecta" vállalat állított ki. A tanúsítvány alapján kijelentjük, hogy a gyártási folyamat során betartjuk az EN 1090-1:2009+A1:2011 szabvány szerinti EXC2 kivitelezési osztályt, valamint az EN 10346: DX51D+Z szabványnak megfelelő horganyzott acélt alkalmazunk, hegesztési eljárások nélkül.

Figyelem!
Az üvegház vázának összeszerelésekor és a polikarbonáttal való munkavégzés során mindig viseljen védőkesztyűt.
Az üvegház összeszereléséhez a következőkre lesz szükség:
* 8 mm átmérőjű imbuszkulcs vagy villáskulcs;
* Keresztfejű csavarhúzó vagy akkumulátoros csavarozó;
* Ásó az üvegház talajhoz rögzítéséhez;
* Vízmérték a síkellenőrzéshez;
* Zsinór az átlók méréséhez;
* Kés a polikarbonát lemezek vágásához;

Az üvegház építésekor fontos a megfelelő hely kiválasztása, valamint a területrendezési és építési előírások betartása.

A GYÁRTÓ GARANCIÁI ÉS FELTÉTELEI
A garanciákra, az áru visszaküldésének feltételeire, valamint az összeszerelési eljárással kapcsolatos aktuális és fontos információkra vonatkozó részletek a www.jeza.hu weboldalon találhatók.

SEZNAM DÍLŮ

		Délka, mm	LEGI RUBARB	
			2m	Prodloužení 1 m
Nr. 1	Boční sloupek	1870 mm	6	2
Nr. 2	Horní střešní sloupek	1345 mm	6	2
Nr. 3	Výztužný profil	425 mm	9	3
Nr. 4	Upevnění do země	200 mm	10	2
Nr. 8	Sloupek dveří-okna	1940 mm	4	–
Nr. 8.1	Prodloužení sloupku dveří-okna	360 mm	4	–
Nr. 9	Horní část sloupku dveří-okna	1020 mm	2	–
Nr. 10	Výztuha přední a zadní části	630 mm	8	–
Nr. 11	Výztuha mezi oblouky (příčníky)	955 mm	12	6
Nr. 11.1	Spodní část sloupku dveří-okna	920 mm	3	–
D 1	Část okna s klikou	580 mm	2	–
D 2	Část okna s panty	580 mm	2	–
D 3	Příčka dveří-okna	820 mm	8	–
D 4	Část dveří s panty	1220 mm	1	–
D 5	Část dveří s klikou	1220 mm	1	–
K 1	Spojovací úhelník sloupků (se 4 otvory)	–	9	3
K 2	Úhelník pro upevnění profilů	–	12	–
K 3	Úhelník pro upevnění polykarbonátu	–	14	–
K 4	Držák hliníkového profilu	–	3	3
Nr. 20	Polykarbonát 4mm 1050x1565 / 6mm 1050x1555mm	–	4	–
Nr. 21	Polykarbonát 4mm 1050x1370 / 6mm 1050x1350mm	–	4	–
Nr. 22	Polykarbonát (4mm / 6mm) 700x2000mm	–	4	–
Nr. 23	Polykarbonát (4mm / 6mm) 1050x1300mm	–	1	–
Nr. 24	Polykarbonát (4mm / 6mm) 920x400mm	–	2	–
Nr. 25	Polykarbonát (4mm / 6mm) 950x670mm	–	2	–
Nr. 26	Polykarbonát (4mm / 6mm) 950x1270mm	–	1	–
Nr. 27	Polykarbonát 4mm 980x1565 / 6mm 980x1555mm	–	–	2
Nr. 28	Polykarbonát 4mm 980x1370 / 6mm 980x1350mm	–	–	2
Nr. 29	H spojovací profil pro polykarbonát (boční stěna)	1540 mm	2	2
Nr. 30	H spojovací profil pro polykarbonát (střecha)	1310 mm	2	2
Nr. 31	Hliníkový profil	1050 mm	6	3
Nr. 32	Panty	–	6	–
Nr. 33	Matice M5	–	392	72
Nr. 34	Šrouby M5-12	12 mm	234	40
Nr. 35	Šrouby M5-16	16 mm	32	6
Nr. 36	Šrouby M5-40	40 mm	126	26
Nr. 37	Plastová podložka pro polykarbonát ø40	–	140	26
Nr. 38	Sada klik	–	3	–
Nr. 39	Ochranná těsnicí páska pro polykarbonát	role	1	–

ZOZNAM DIELOV

		Dĺžka, mm	LEGI RUBARB	
			2m	Predĺženie 1 m
Nr. 1	Bočný stĺpik	1870 mm	6	2
Nr. 2	Horný strešný stĺpik	1345 mm	6	2
Nr. 3	Výstužný profil	425 mm	9	3
Nr. 4	Upevnenie do zeme	200 mm	10	2
Nr. 8	Stĺpik dverí-okna	1940 mm	4	–
Nr. 8.1	Predĺženie stĺpika dverí-okna	360 mm	4	–
Nr. 9	Horná časť stĺpika dverí-okna	1020 mm	2	–
Nr. 10	Výstuha prednej a zadnej časti	630 mm	8	–
Nr. 11	Výstuha medzi oblúkmi (priečniky)	955 mm	12	6
Nr. 11.1	Spodná časť stĺpika dverí-okna	920 mm	3	–
D 1	Časť okna s kľučkou	580 mm	2	–
D 2	Časť okna s pántmi	580 mm	2	–
D 3	Priečka dverí-okna	820 mm	8	–
D 4	Časť dverí s pántmi	1220 mm	1	–
D 5	Časť dverí s kľučkou	1220 mm	1	–
K 1	Spojovací uholník stĺpikov (so 4 otvormi)	–	9	3
K 2	Uholník na upevnenie profilov	–	12	–
K 3	Uholník na upevnenie polykarbonátu	–	14	–
K 4	Držiak hliníkového profilu	–	3	3
Nr. 20	Polykarbonát 4mm 1050x1565 / 6mm 1050x1555mm	–	4	–
Nr. 21	Polykarbonát 4mm 1050x1370 / 6mm 1050x1350mm	–	4	–
Nr. 22	Polykarbonát (4mm / 6mm) 700x2000mm	–	4	–
Nr. 23	Polykarbonát (4mm / 6mm) 1050x1300mm	–	1	–
Nr. 24	Polykarbonát (4mm / 6mm) 920x400mm	–	2	–
Nr. 25	Polykarbonát (4mm / 6mm) 950x670mm	–	2	–
Nr. 26	Polykarbonát (4mm / 6mm) 950x1270mm	–	1	–
Nr. 27	Polykarbonát 4mm 980x1565 / 6mm 980x1555mm	–	–	2
Nr. 28	Polykarbonát 4mm 980x1370 / 6mm 980x1350mm	–	–	2
Nr. 29	H spojovací profil pre polykarbonát (bočná stena)	1540 mm	2	2
Nr. 30	H spojovací profil pre polykarbonát (strecha)	1310 mm	2	2
Nr. 31	Hliníkový profil	1050 mm	6	3
Nr. 32	Pánty	–	6	–
Nr. 33	Matice M5	–	392	72
Nr. 34	Skrutky M5-12	12 mm	234	40
Nr. 35	Skrutky M5-16	16 mm	32	6
Nr. 36	Skrutky M5-40	40 mm	126	26
Nr. 37	Plastová podložka pre polykarbonát ⌀40	–	140	26
Nr. 38	Sada kľučiek	–	3	–
Nr. 39	Ochranná tesniaca páska na polykarbonát	rolka	1	–

ALKATRÉSZLISTA

		Hossz, mm	LEGI RUBARB	
			2m	1m-es hosszabbítás
Nr. 1	Oldalsó oszlop	1870 mm	6	2
Nr. 2	Felső tetőoszlop	1345 mm	6	2
Nr. 3	Merevítő profil	425 mm	9	3
Nr. 4	Rögzítés a talajba	200 mm	10	2
Nr. 8	Ajtó-ablak oszlop	1940 mm	4	–
Nr. 8.1	Ajtó-ablak oszlop hosszabbítása	360 mm	4	–
Nr. 9	Az ajtó-ablak oszlop felső része	1020 mm	2	–
Nr. 10	Az elülső és hátsó rész merevítése	630 mm	8	–
Nr. 11	Merevítés az ívek között (kereszttartók)	955 mm	12	6
Nr. 11.1	Az ajtó-ablak oszlop alsó része	920 mm	3	–
D 1	Az ablak kilincses része	580 mm	2	–
D 2	Az ablak pántos része	580 mm	2	–
D 3	Ajtó-ablak keresztléc	820 mm	8	–
D 4	Az ajtó pántos része	1220 mm	1	–
D 5	Az ajtó kilincses része	1220 mm	1	–
K 1	Oszlop-összekötő sarokelem (4 furattal)	–	9	3
K 2	Profilrögzítő sarokelem	–	12	–
K 3	Polikarbonát rögzítő sarokelem	–	14	–
K 4	Alumínium profil tartó	–	3	3
Nr. 20	Polikarbonát 4mm 1050x1565 / 6mm 1050x1555mm	–	4	–
Nr. 21	Polikarbonát 4mm 1050x1370 / 6mm 1050x1350mm	–	4	–
Nr. 22	Polikarbonát (4mm / 6mm) 700x2000mm	–	4	–
Nr. 23	Polikarbonát (4mm / 6mm) 1050x1300mm	–	1	–
Nr. 24	Polikarbonát (4mm / 6mm) 920x400mm	–	2	–
Nr. 25	Polikarbonát (4mm / 6mm) 950x670mm	–	2	–
Nr. 26	Polikarbonát (4mm / 6mm) 950x1270mm	–	1	–
Nr. 27	Polikarbonát 4mm 980x1565 / 6mm 980x1555mm	–	–	2
Nr. 28	Polikarbonát 4mm 980x1370 / 6mm 980x1350mm	–	–	2
Nr. 29	H csatlakozó profil polikarbonáthoz (oldalfal)	1540 mm	2	2
Nr. 30	H csatlakozó profil polikarbonáthoz (tető)	1310 mm	2	2
Nr. 31	Alumínium profil	1050 mm	6	3
Nr. 32	Pántok	–	6	–
Nr. 33	Anyák M5	–	392	72
Nr. 34	Csavarok M5-12	12 mm	234	40
Nr. 35	Csavarok M5-16	16 mm	32	6
Nr. 36	Csavarok M5-40	40 mm	126	26
Nr. 37	Műanyag alátét polikarbonáthoz ⌀40	–	140	26
Nr. 38	Kilincskészlet	–	3	–
Nr. 39	Védő tömítőszalag polikarbonáthoz	tekercs	1	–

CZ SEZNAM DÍLŮ / SK ZOZNAM DIELOV / HU ALKATRÉSZLISTA

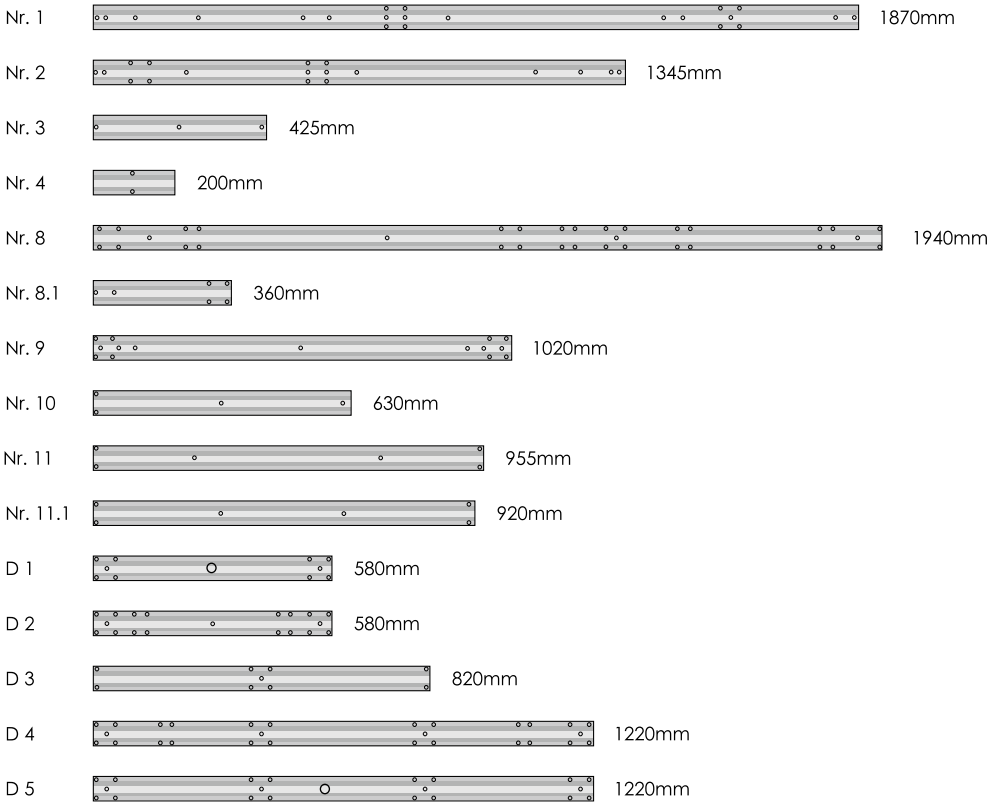

4 mm

CZ Schéma rozložení polykarbonátu
SK Schéma rozloženia polykarbonátu
HU A polikarbonát elrendezési sémája

1

CZ Boční strana skleníku / SK Bočná strana skleníka / HU Az üvegház oldalsó része

CZ Přední část skleníku
SK Predná časť skleníka
HU Az üvegház elülső része

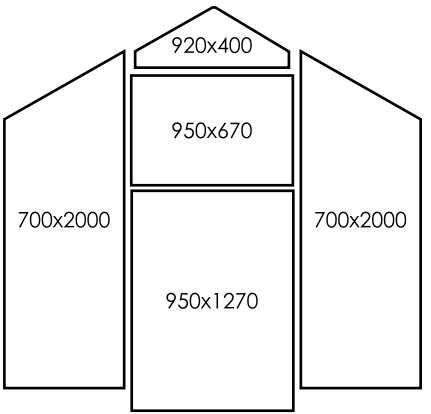

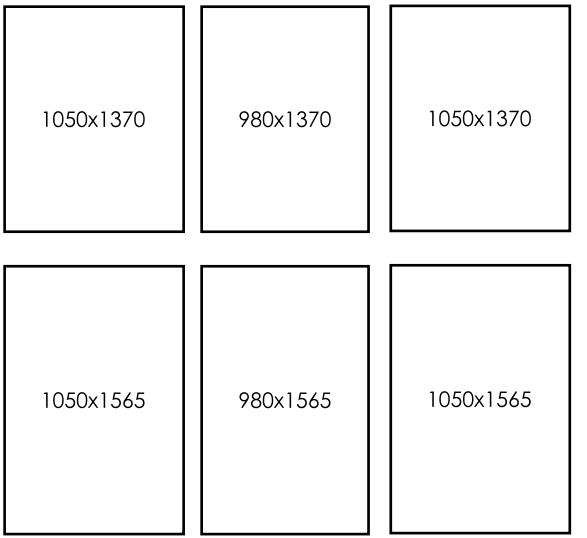

CZ Zadní část skleníku
SK Zadná časť skleníka
HU Az üvegház hátsó része

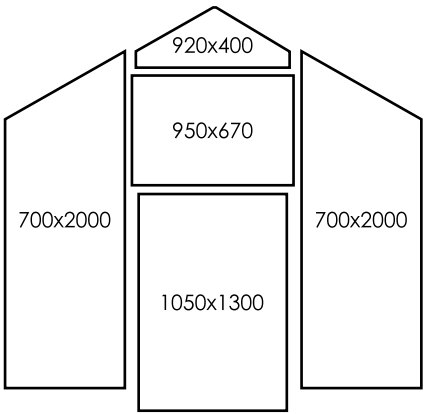

CZ Rozměry jsou uvedeny v mm / SK Rozmery sú uvedené v mm / HU A méretek mm-ben vannak megadva

6 mm

CZ Schéma rozložení polykarbonátu
SK Schéma rozloženia polykarbonátu
HU A polikarbonát elrendezési sémája

2

CZ Boční strana skleníku / SK Bočná strana skleníka / HU Az üvegház oldalsó része

CZ Přední část skleníku
SK Predná časť skleníka
HU Az üvegház elülső része

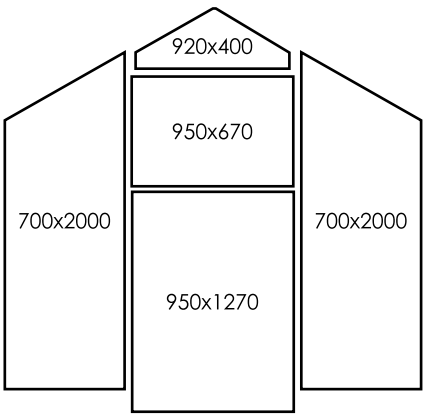

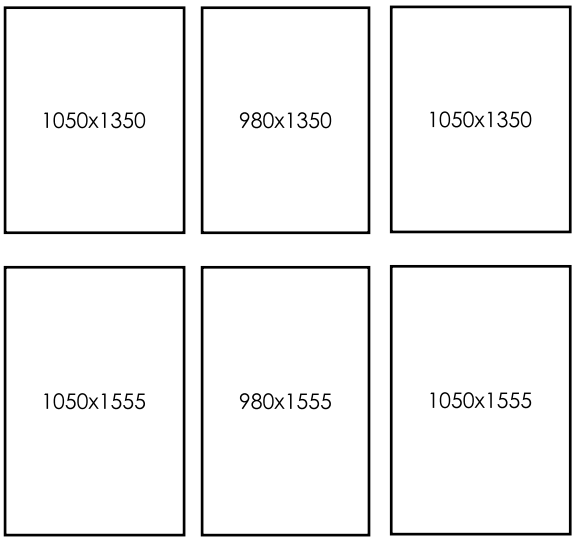

CZ Zadní část skleníku
SK Zadná časť skleníka
HU Az üvegház hátsó része

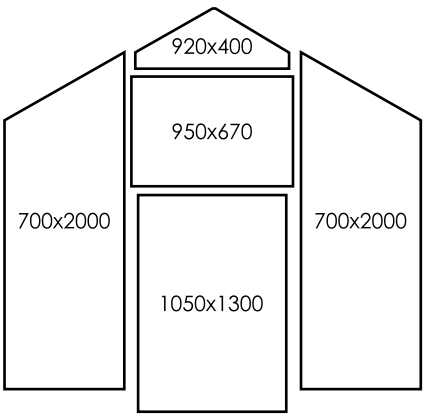

CZ Rozměry jsou uvedeny v mm / SK Rozmery sú uvedené v mm / HU A méretek mm-ben vannak megadva

3

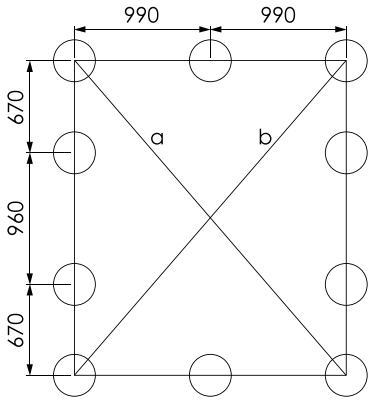

4

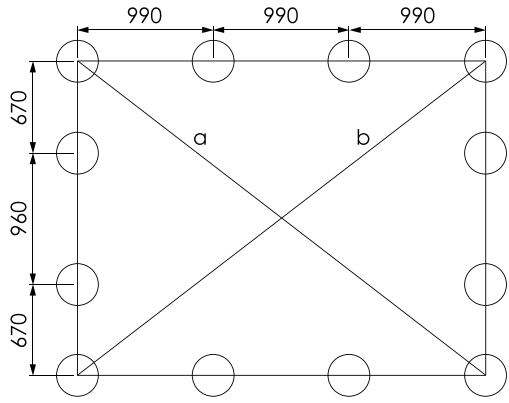

5

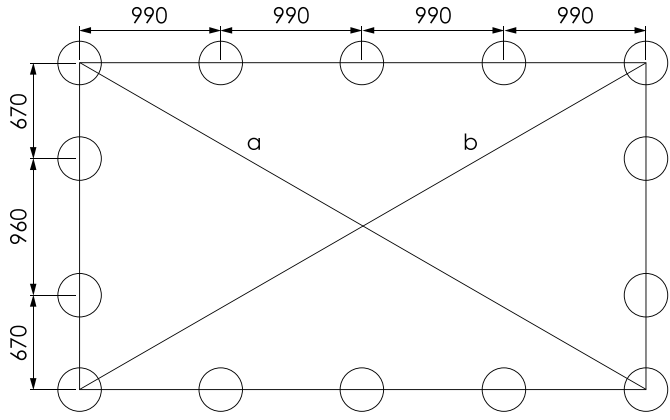

a=b

CZ DŮLEŽITÉ! Délky úhlopříček musí být stejné.

SK DÔLEŽITÉ! Dĺžky uhlopriečok musia byť rovnaké.

HU FONTOS! Az átlók hossza azonos kell legyen.

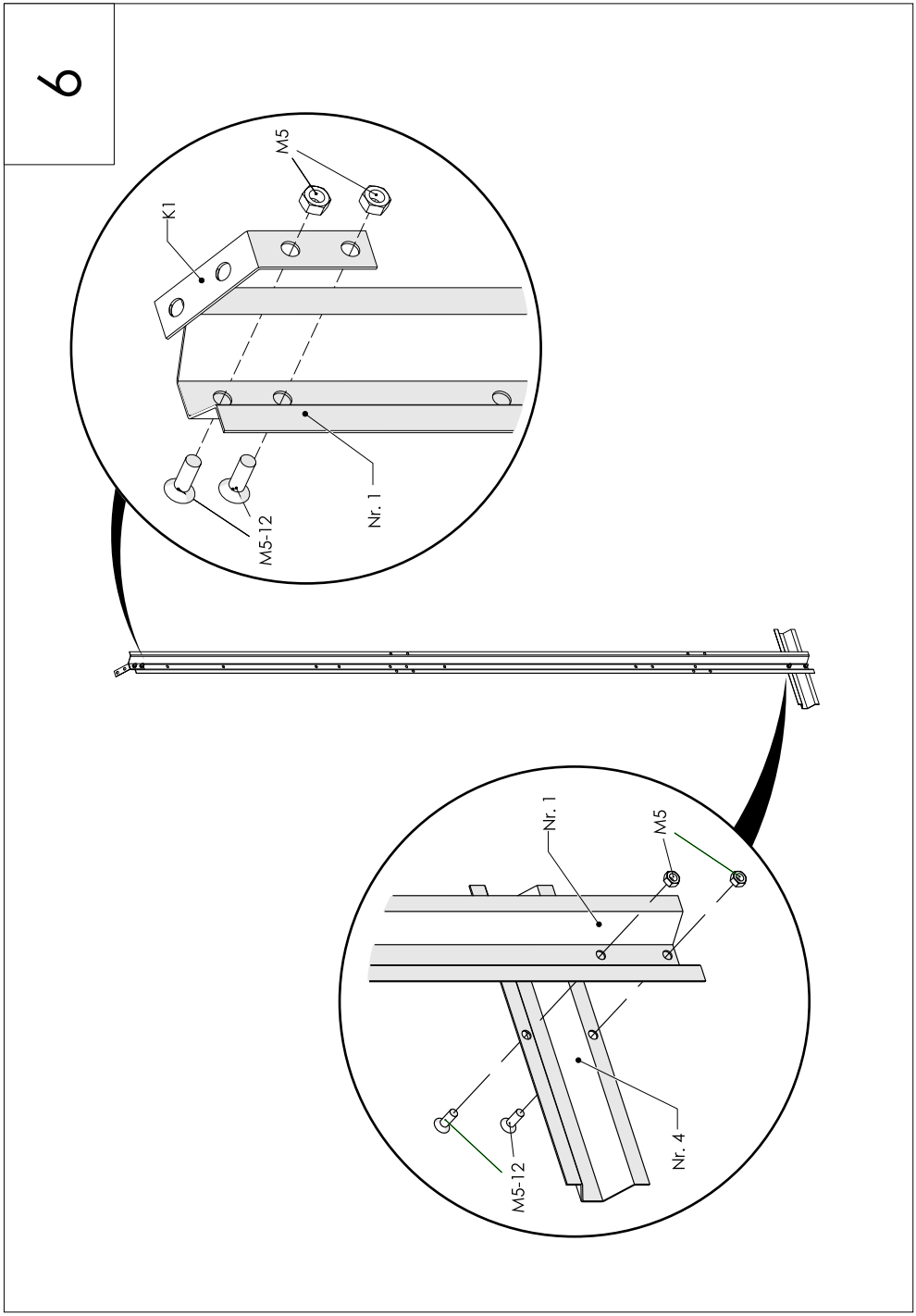
6
K1
M5
M5-12
Nr. 1
Nr. 1
M5
M5-12
Nr. 4

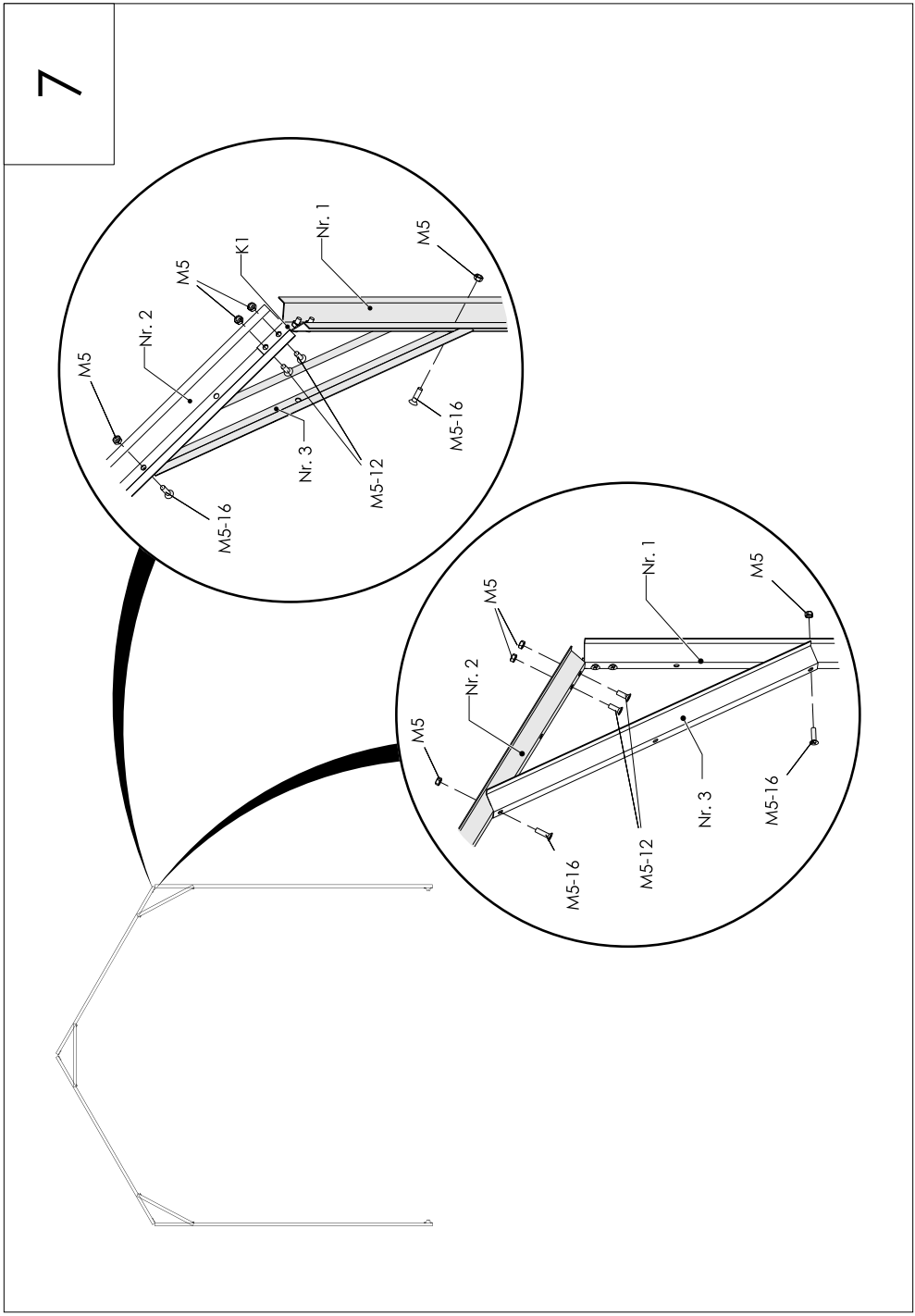
7
M5
Nr. 2
M5
K1
Nr. 1
M5
M5-16
Nr. 3
M5-12
M5-16
M5
Nr. 2
M5
Nr. 1
M5
M5-16
M5-12
Nr. 3
M5-16

8

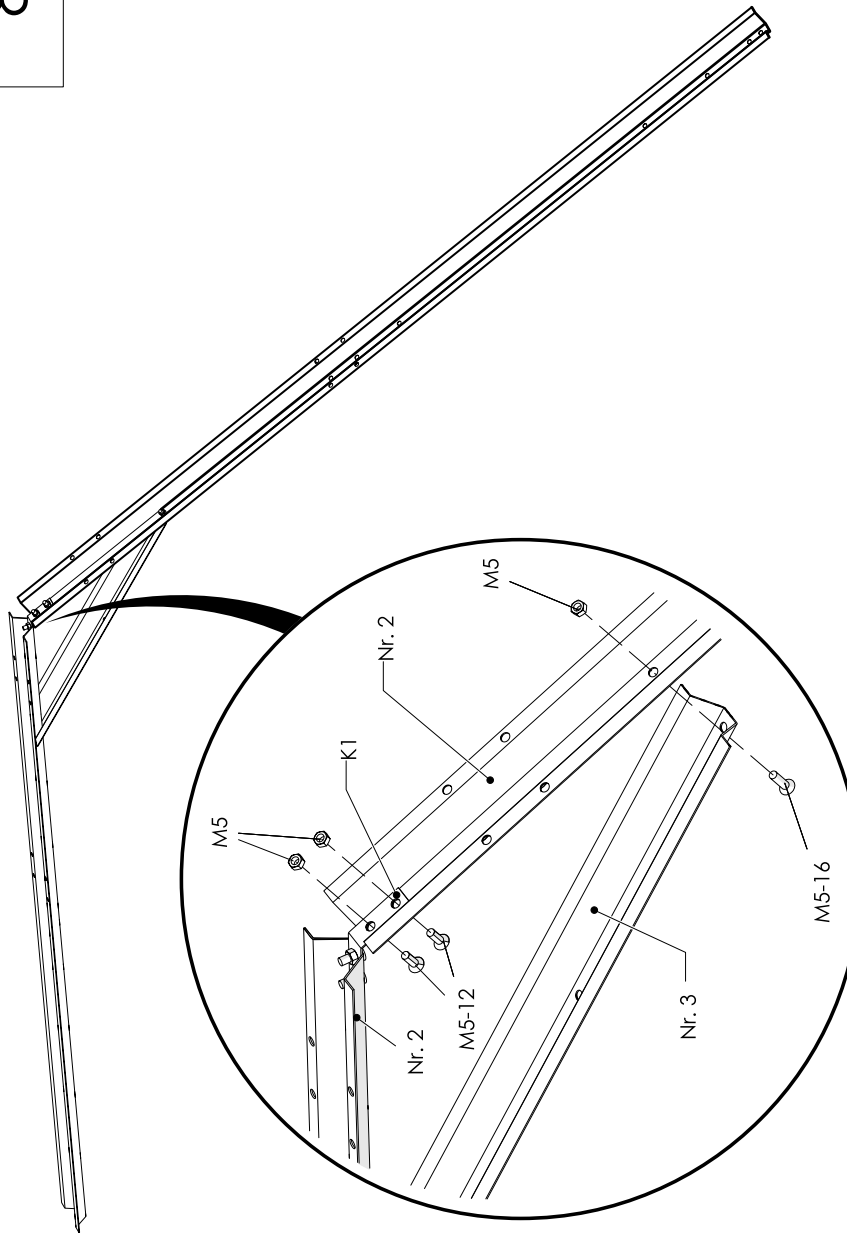

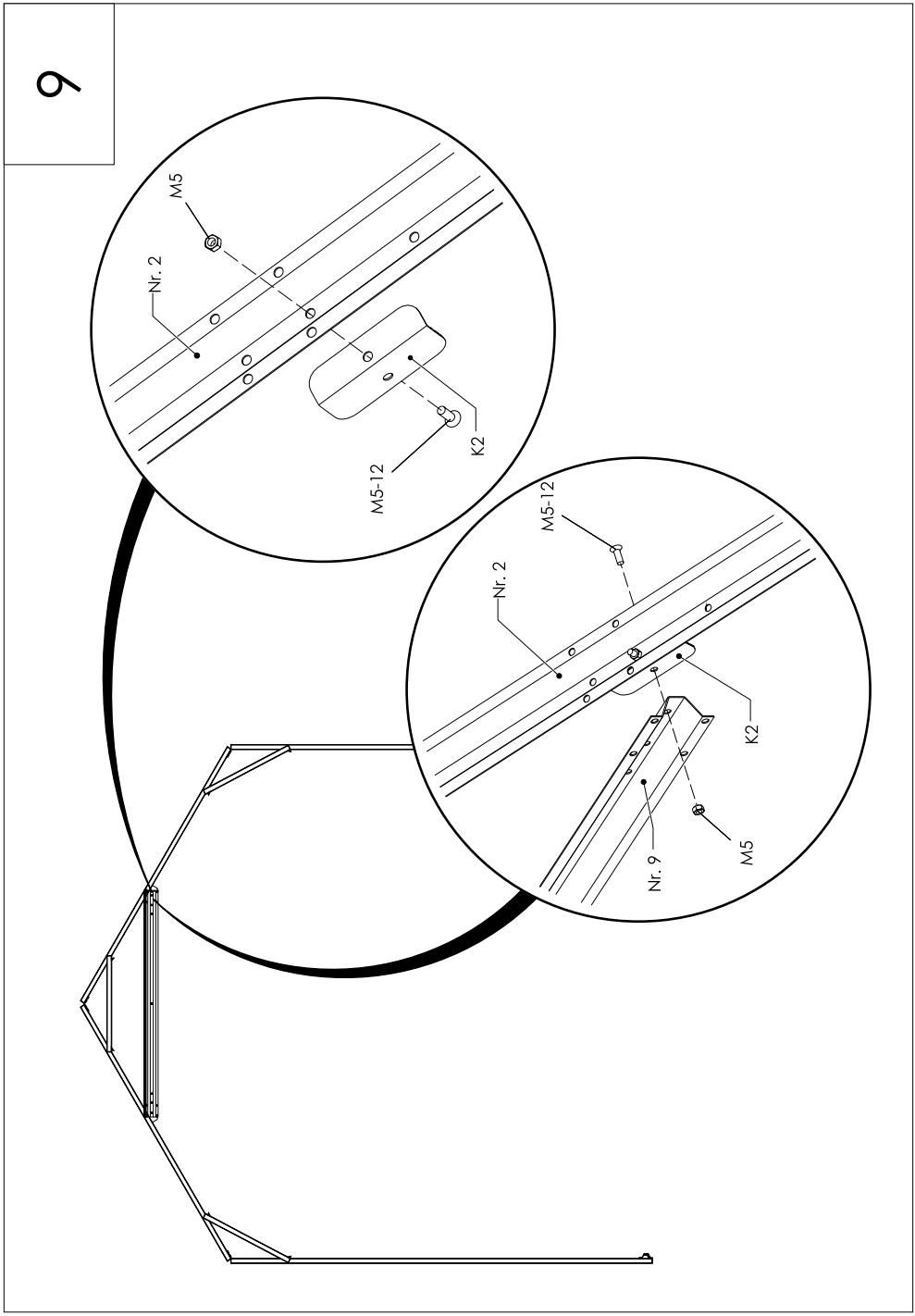
9
M5
Nr. 2
M5-12
K2
M5-12
Nr. 2
K2
Nr. 9
M5

CZ Přední část / SK Predná časť / HU Elülső rész

10

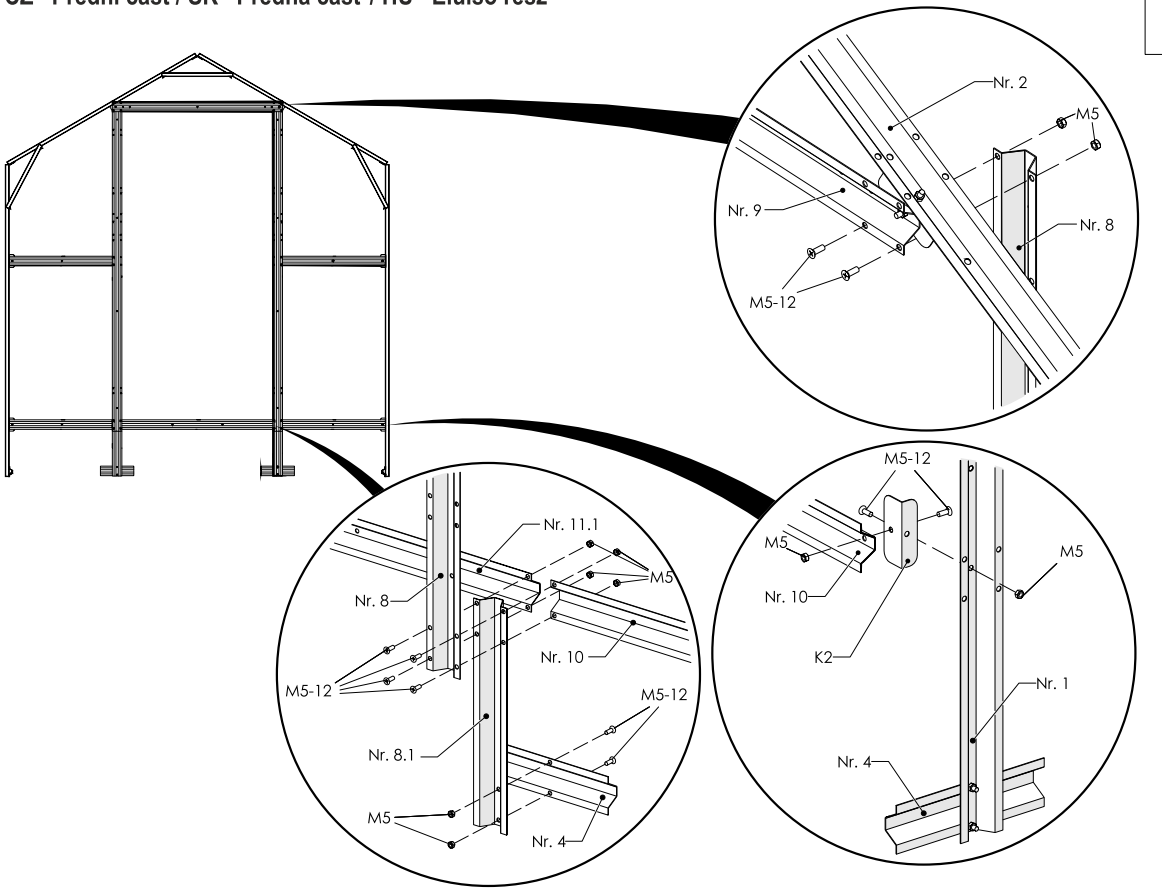

CZ Přední část
SK Predná časť
HU Elülső rész

11

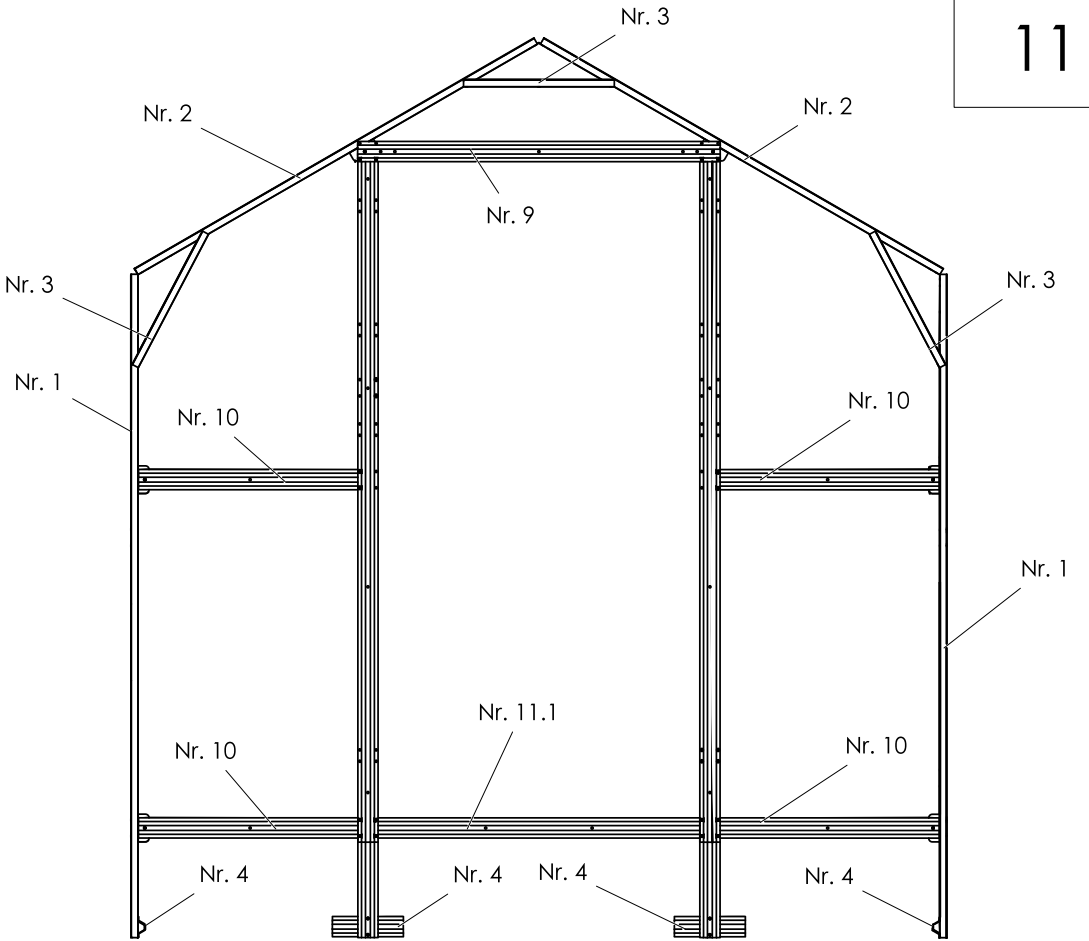

CZ Zadní část
SK Zadná časť
HU Hátsó rész

12

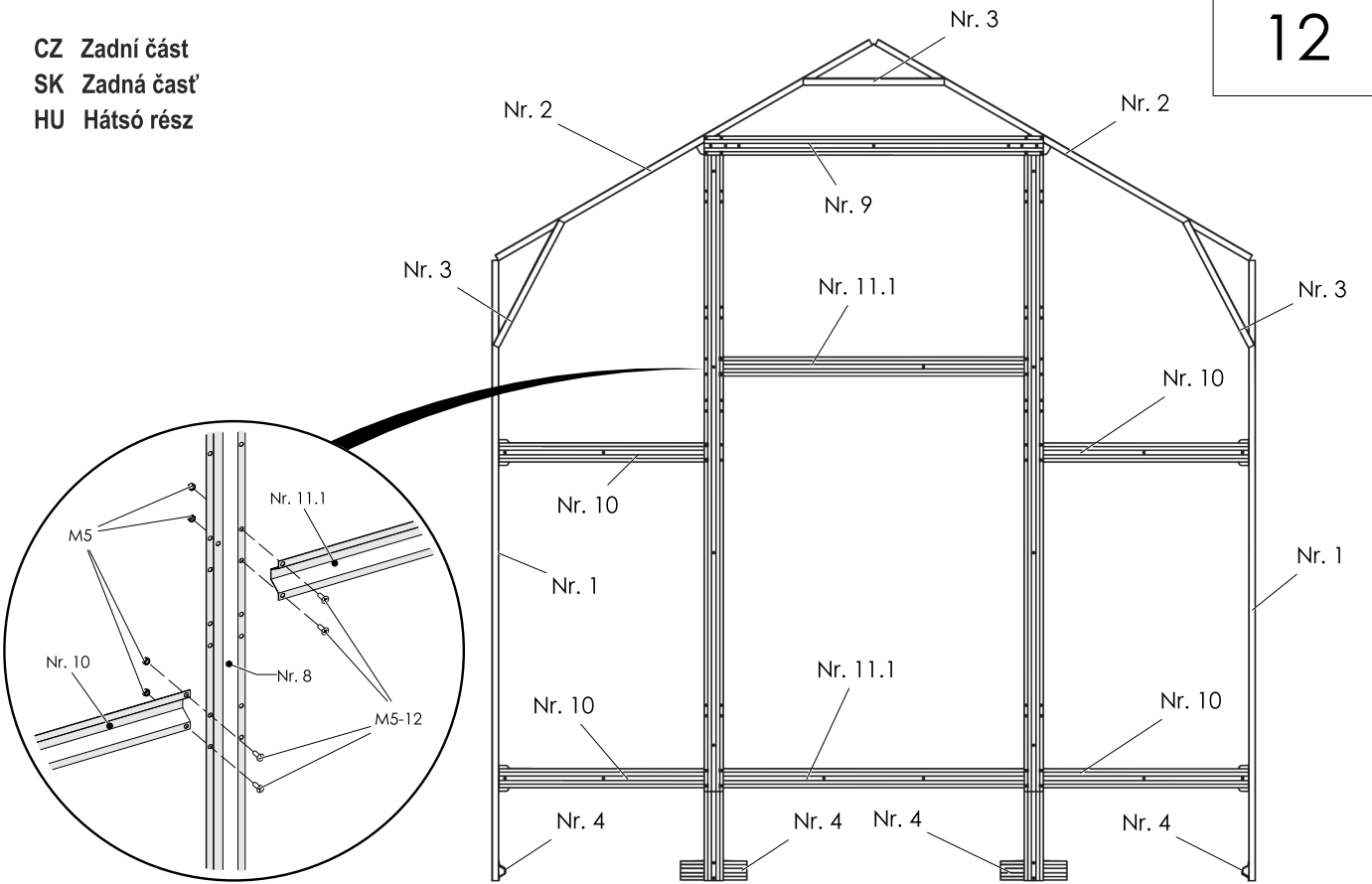

13

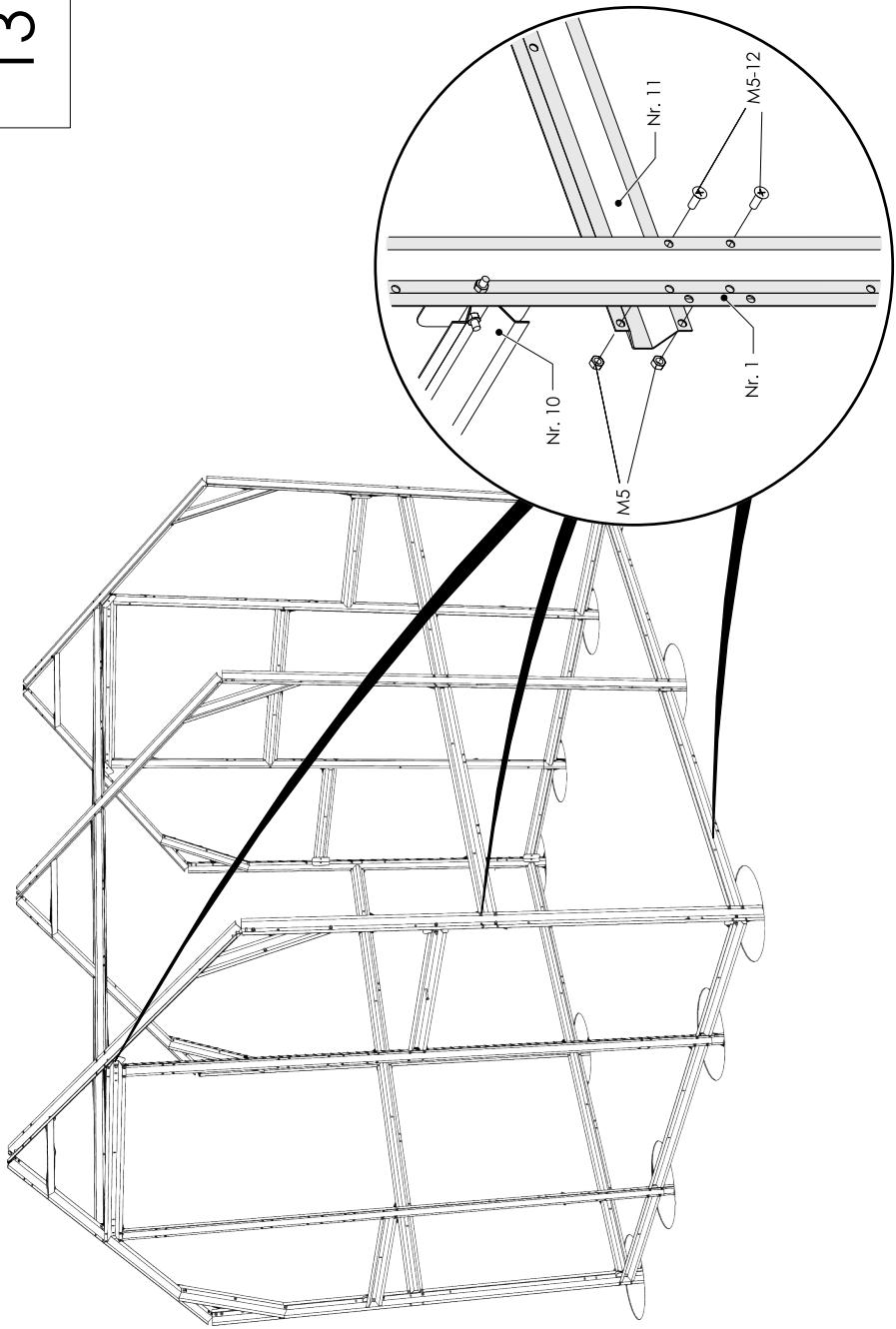

14

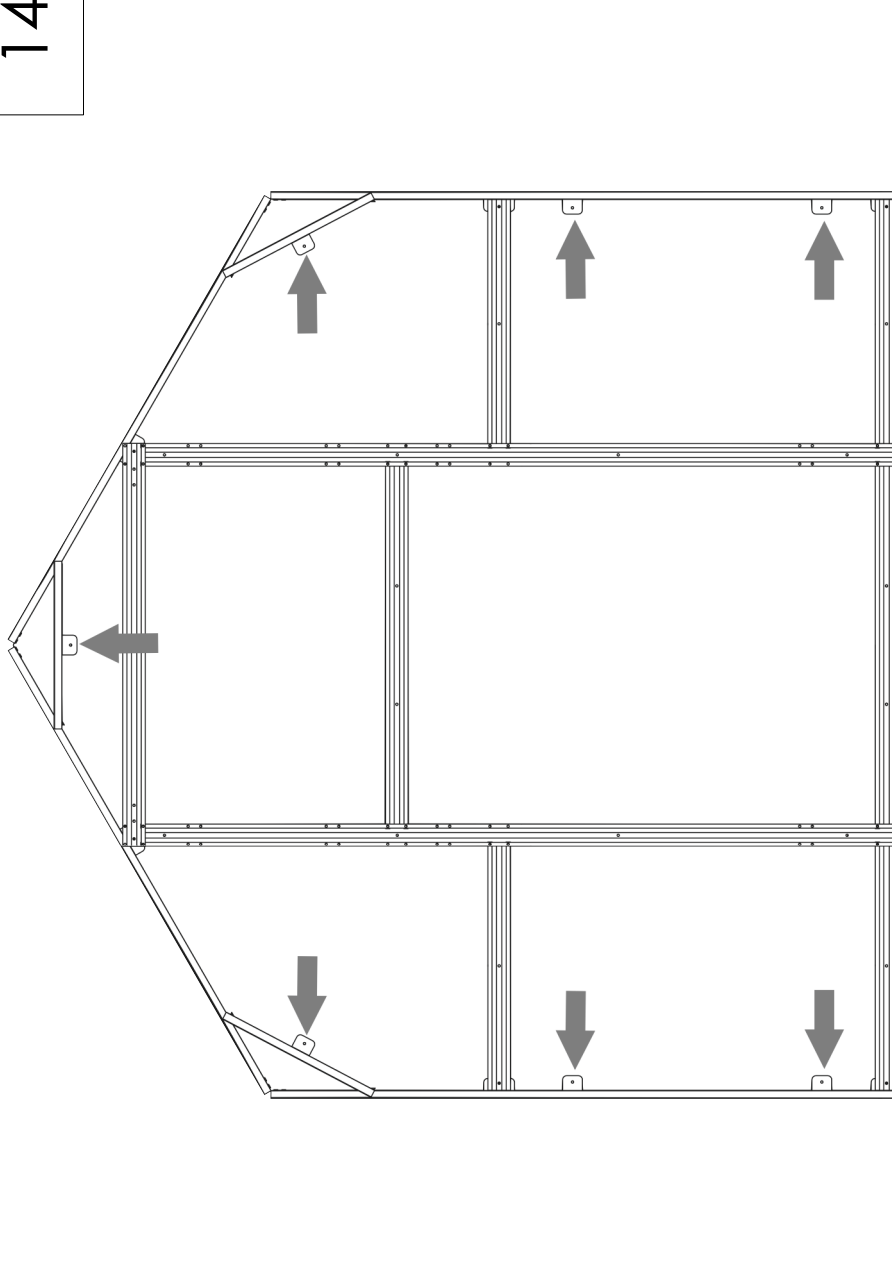

15

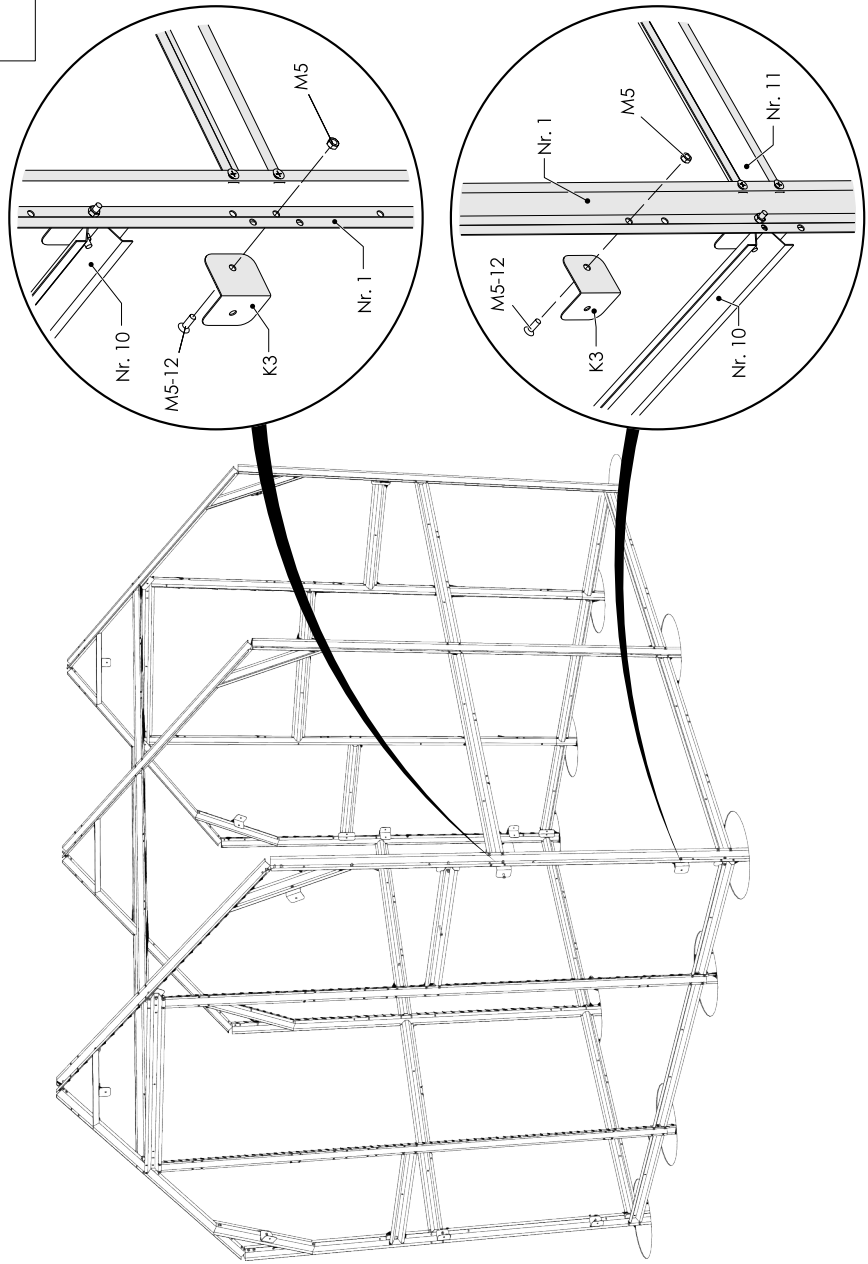

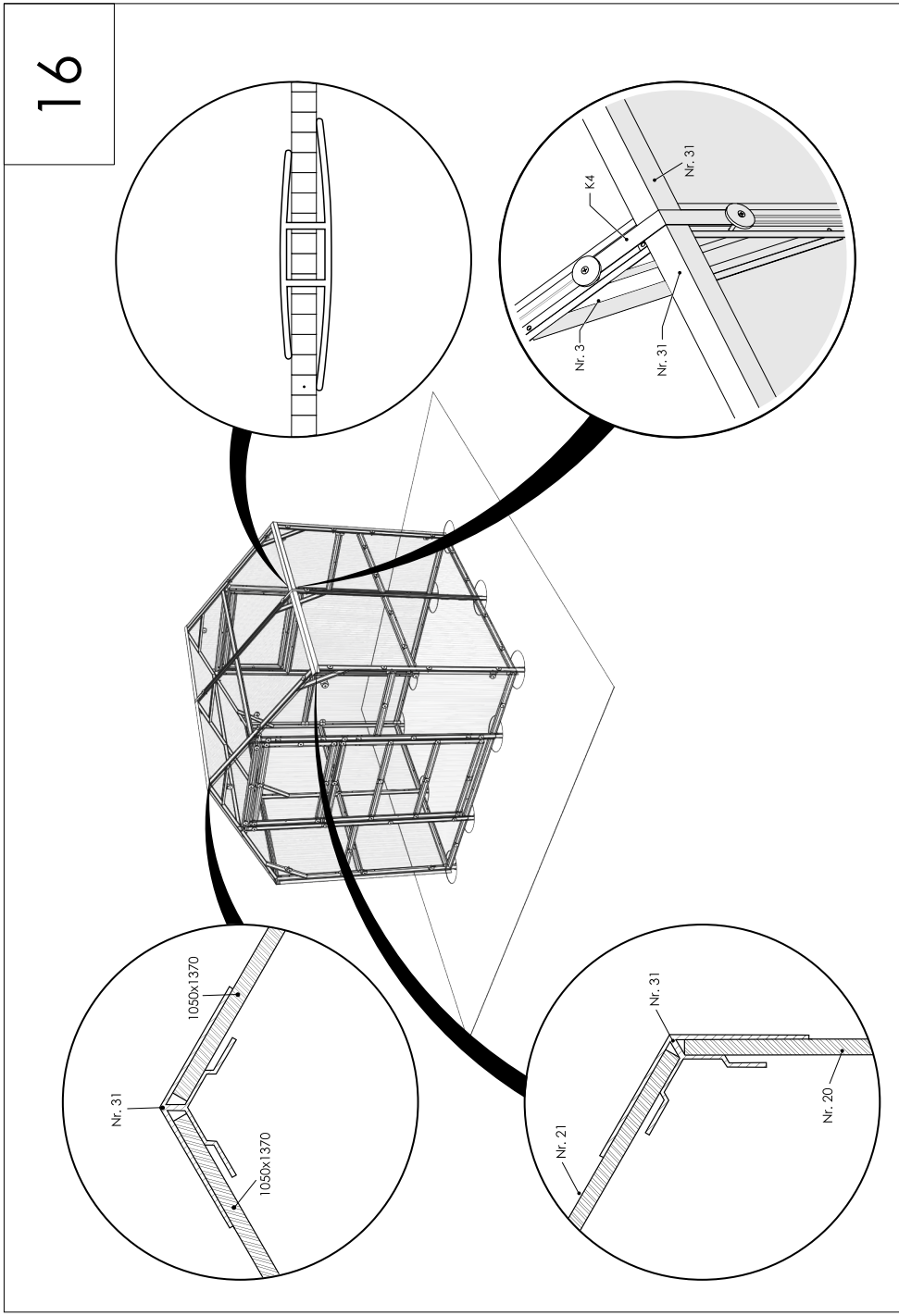
16
K4
Nr. 31
Nr. 3
Nr. 31
1050x1370
Nr. 31
1050x1370
Nr. 31
Nr. 21
Nr. 20

17

CZ Přední část
SK Predná časť
HU Elülső rész

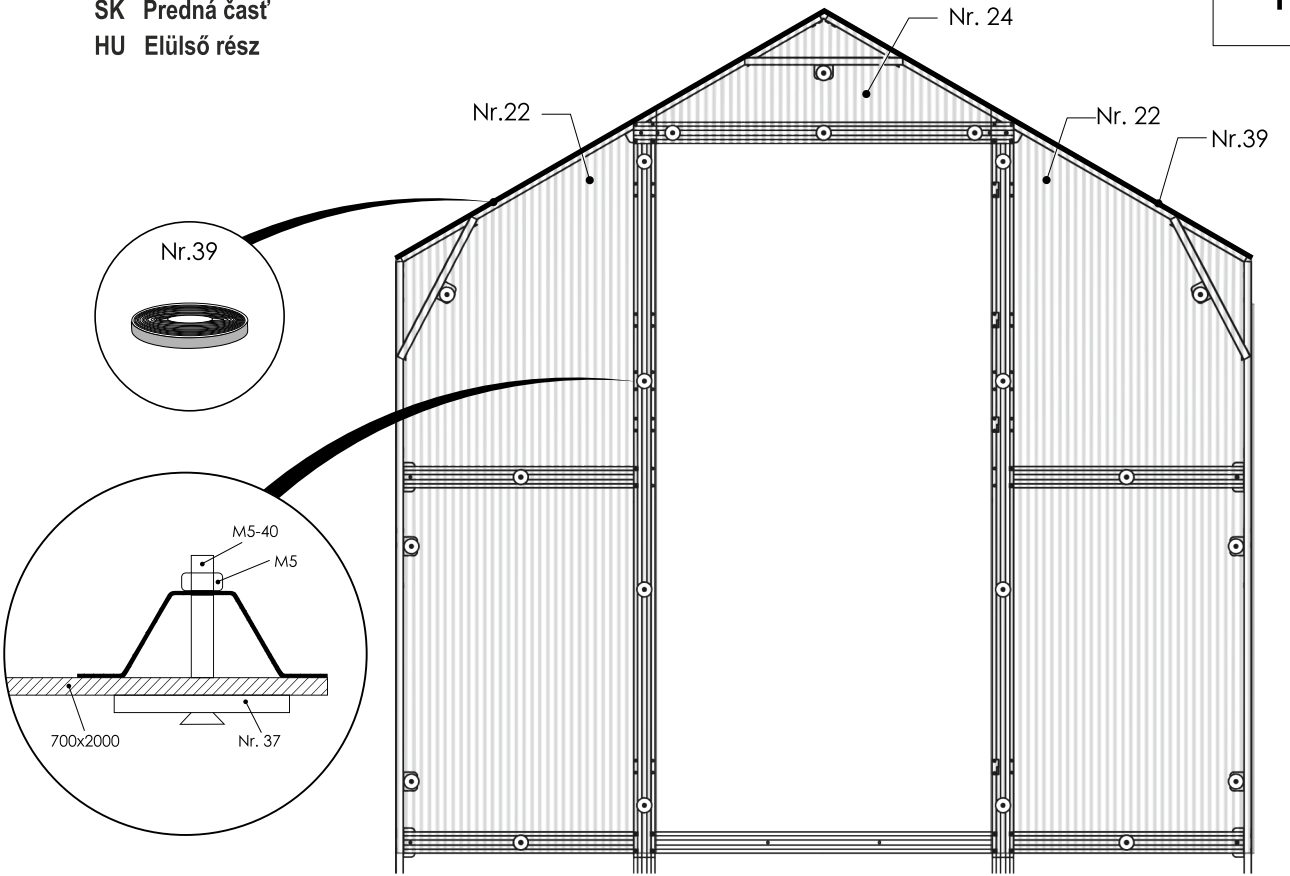

CZ Zadní část
SK Zadná časť
HU Hátsó rész

18

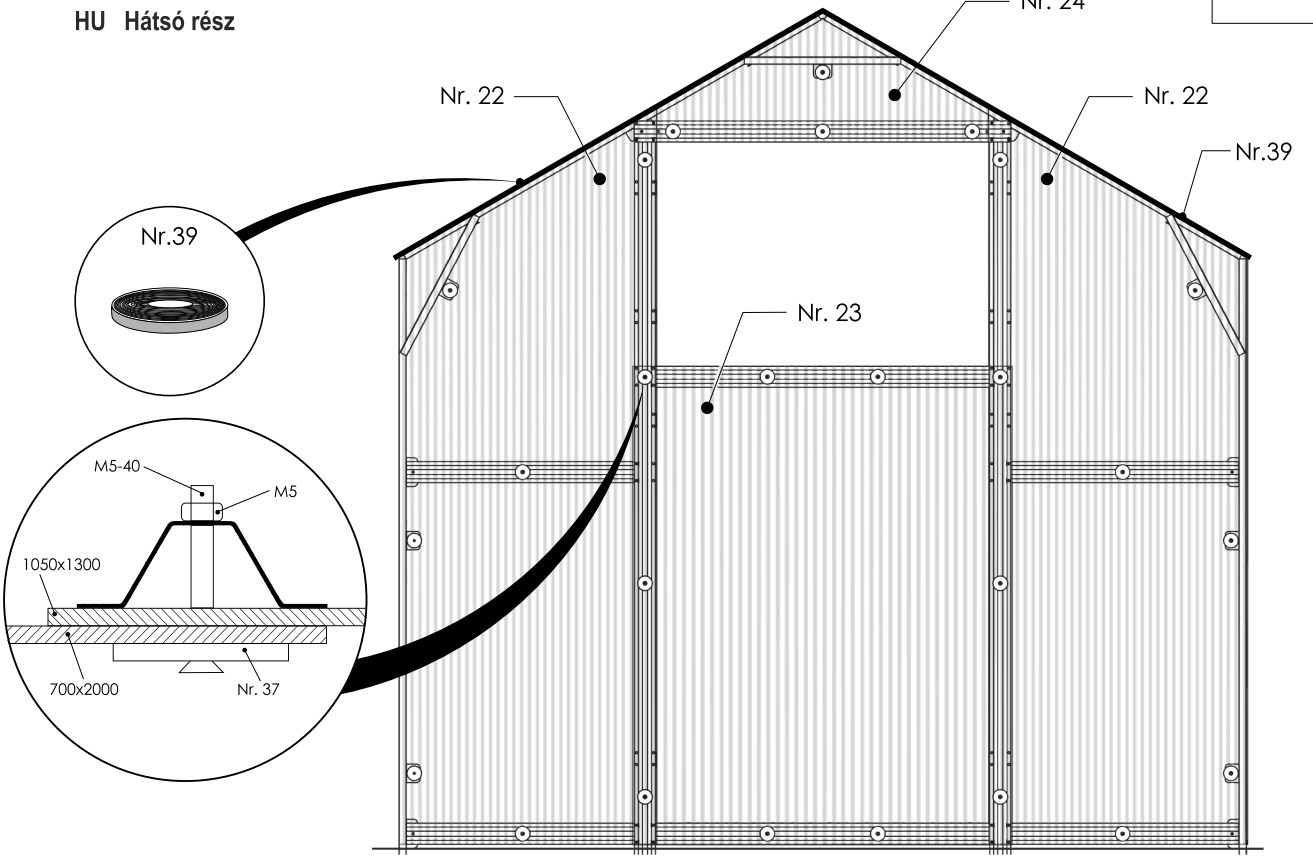

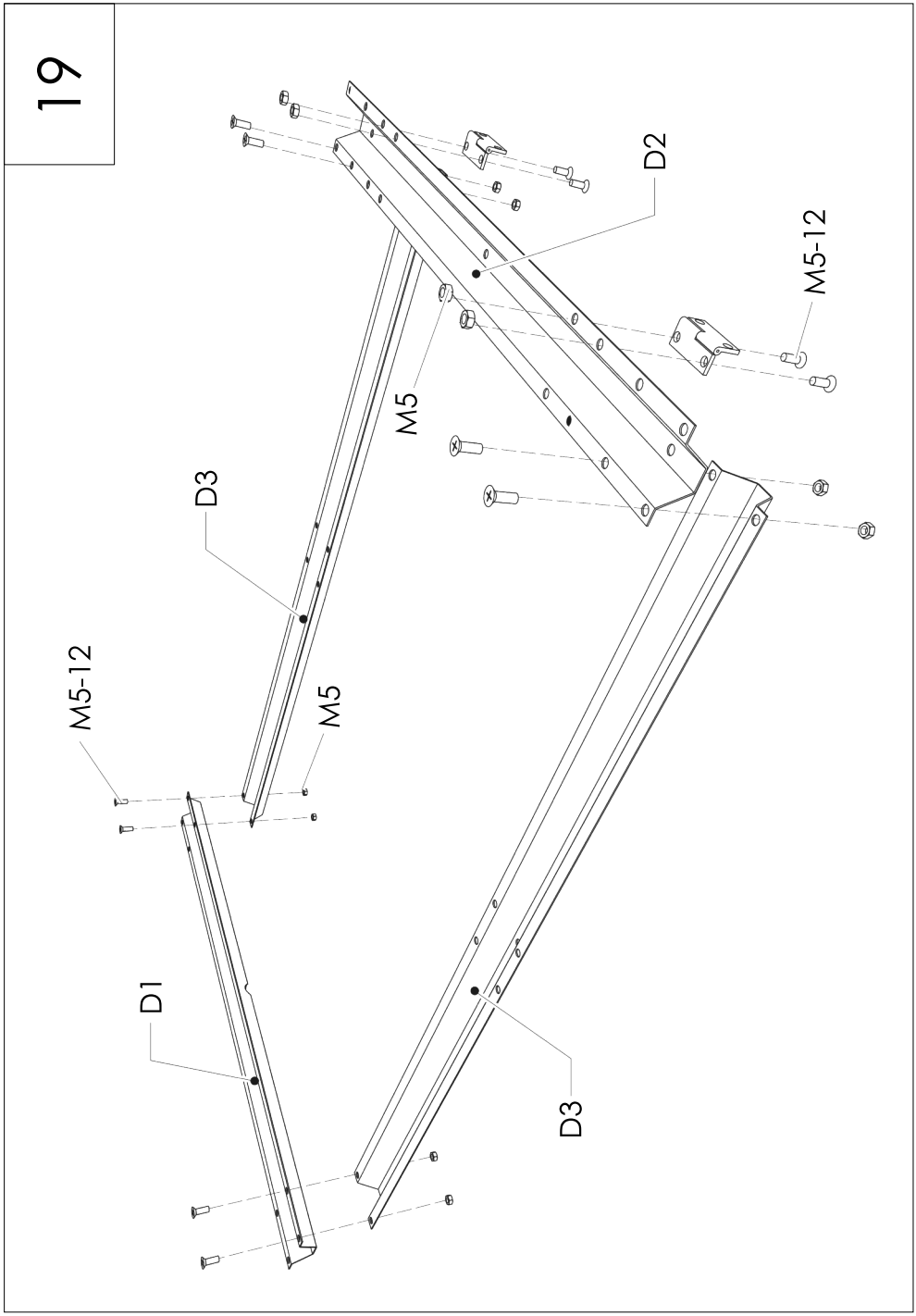
19
D2
M5-12
M5
D3
M5-12
M5
D1
D3

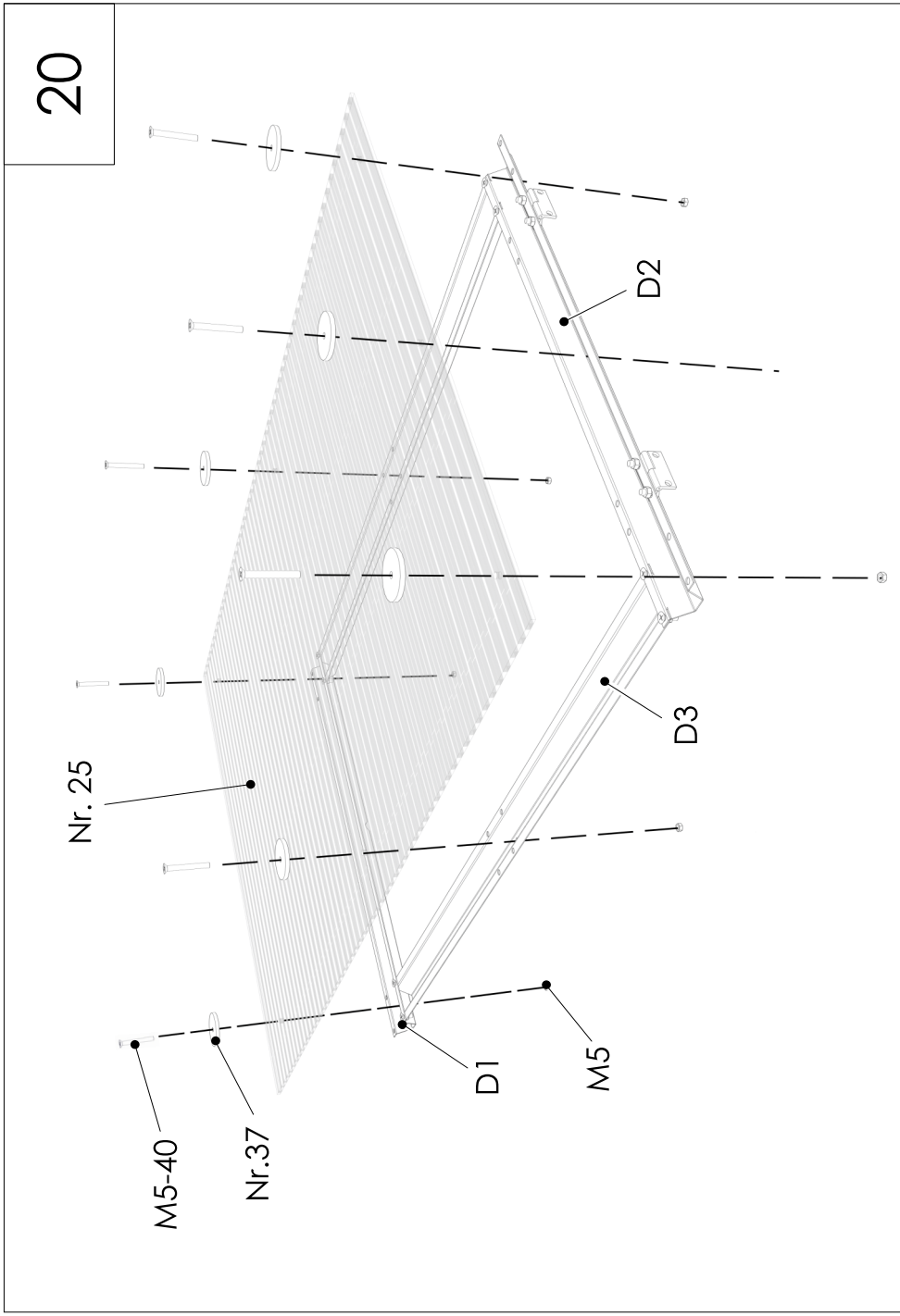
20
D2
D3
Nr. 25
D1
M5
M5-40
Nr.37

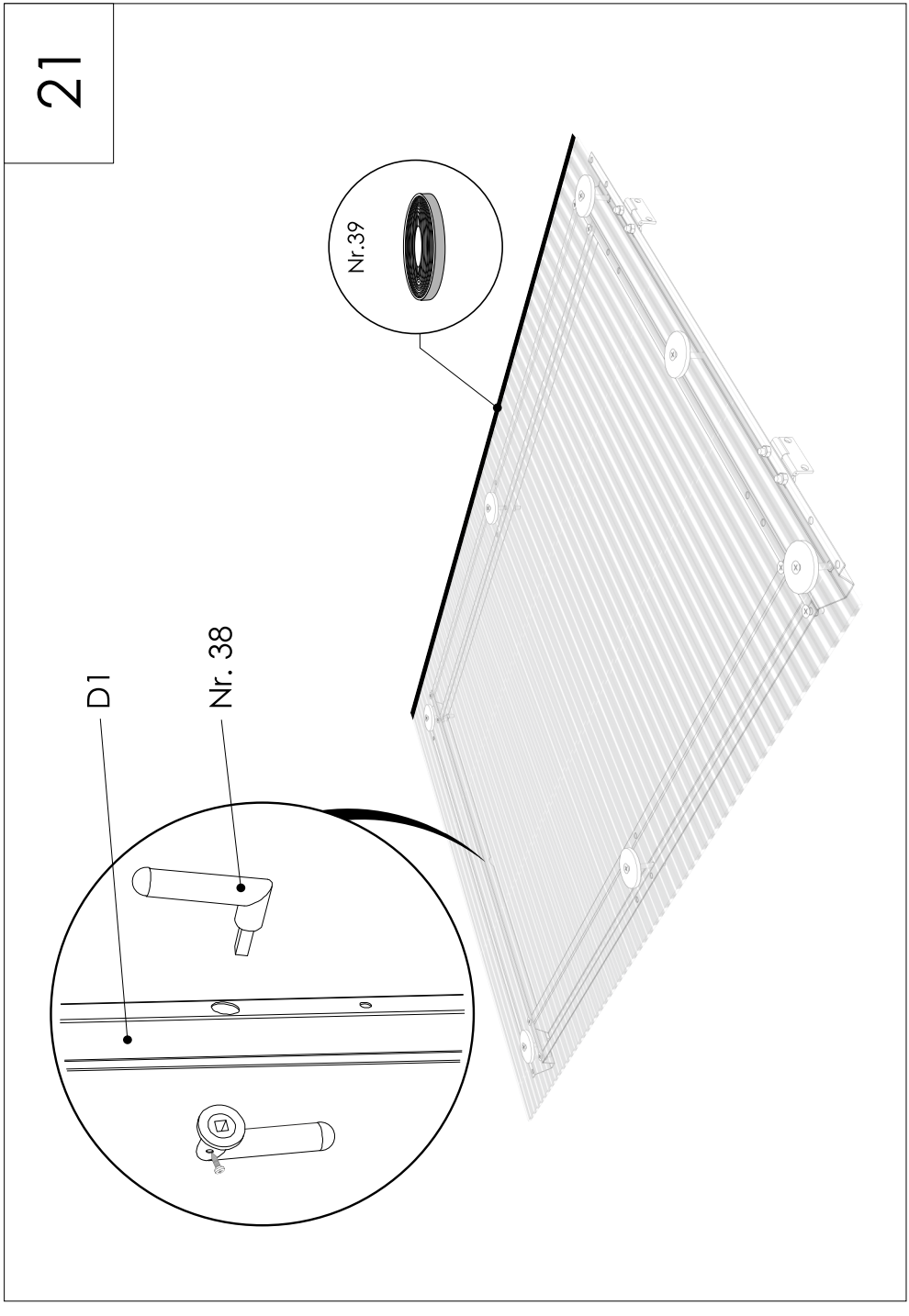
21
Nr.39
Nr. 38
D1

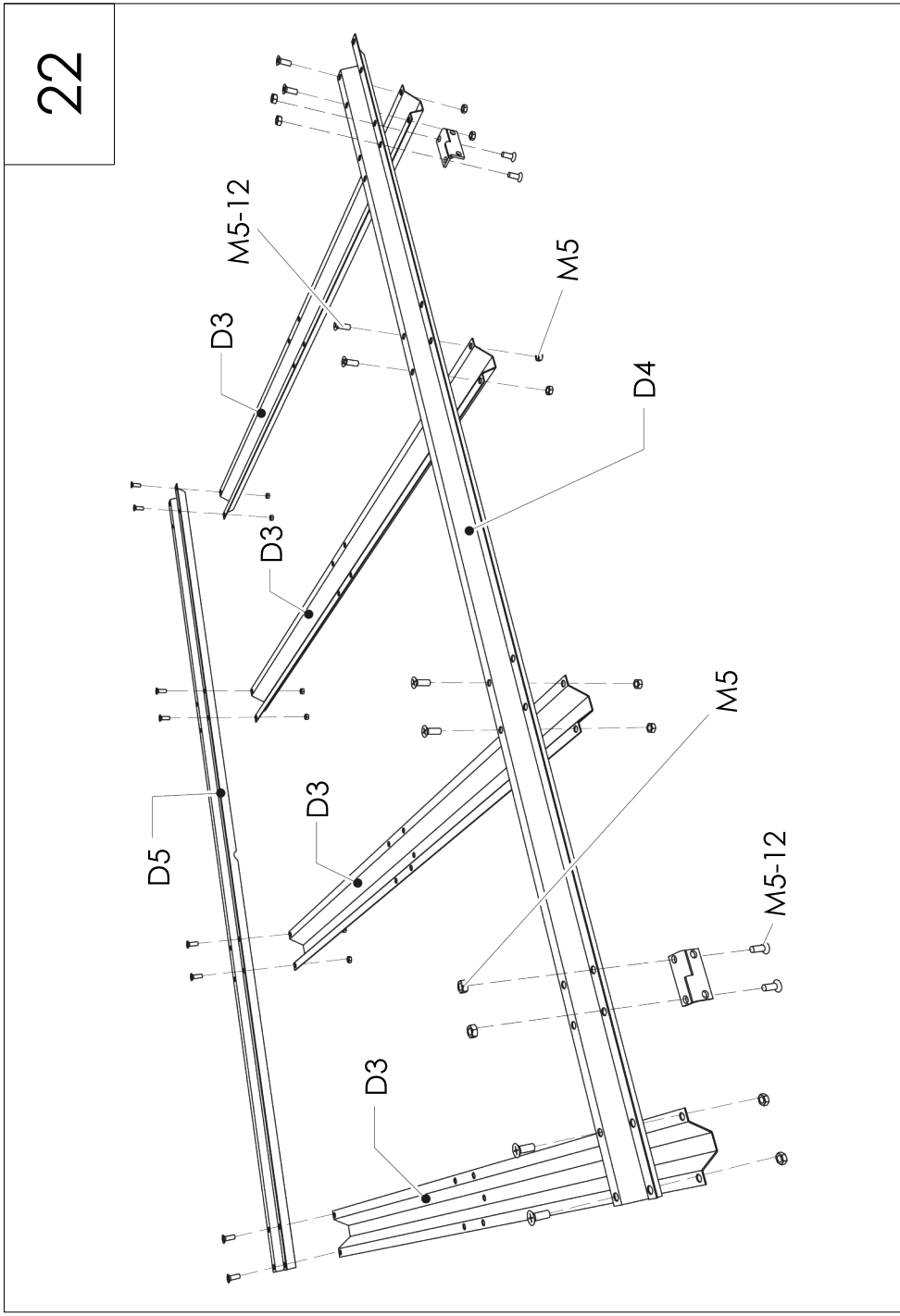
22
M5-12
D3
M5
D4
D3
D5
D3
M5
M5-12
D3

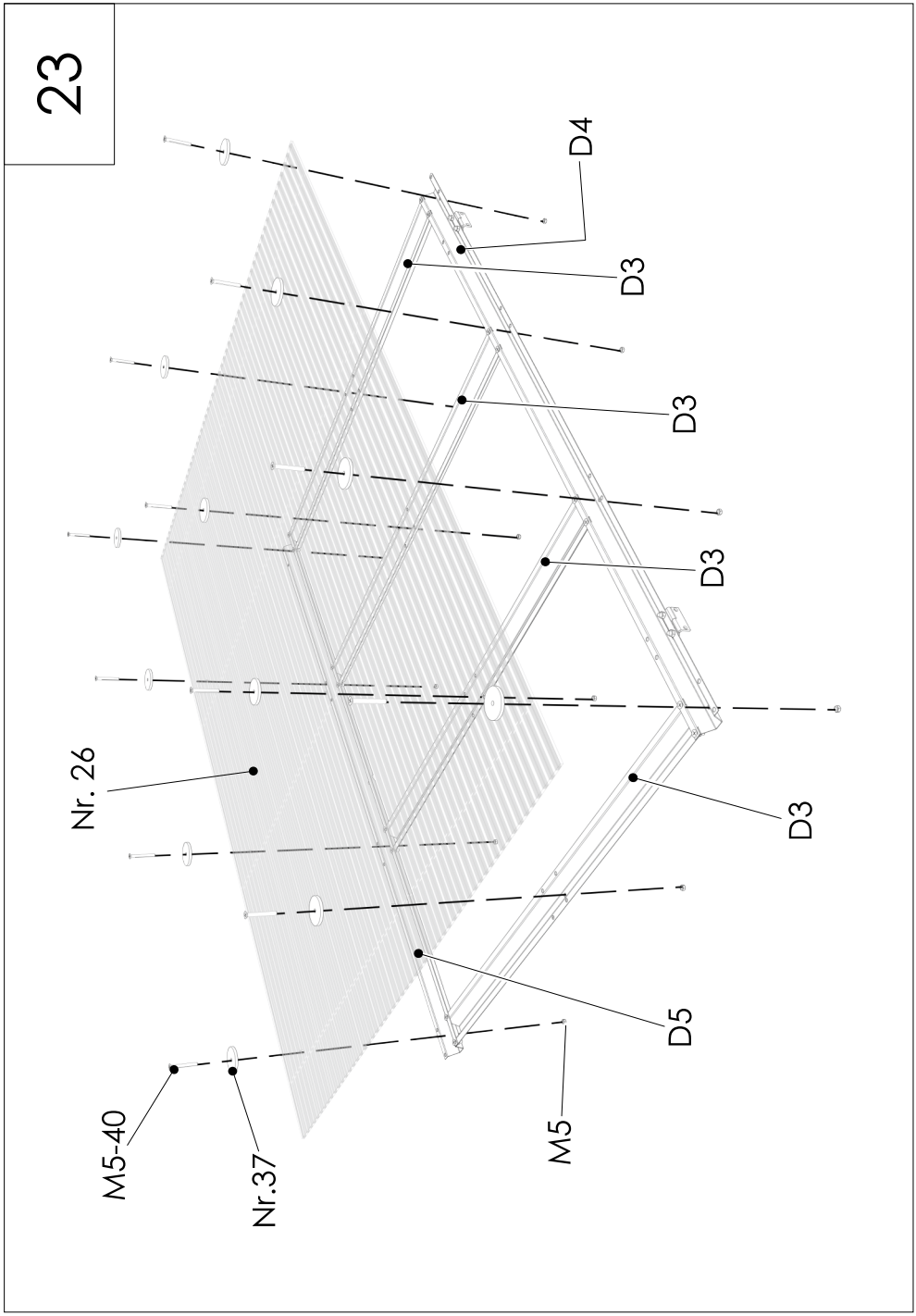
23
D4
D3
D3
D3
D3
Nr. 26
D5
M5-40
Nr.37
M5

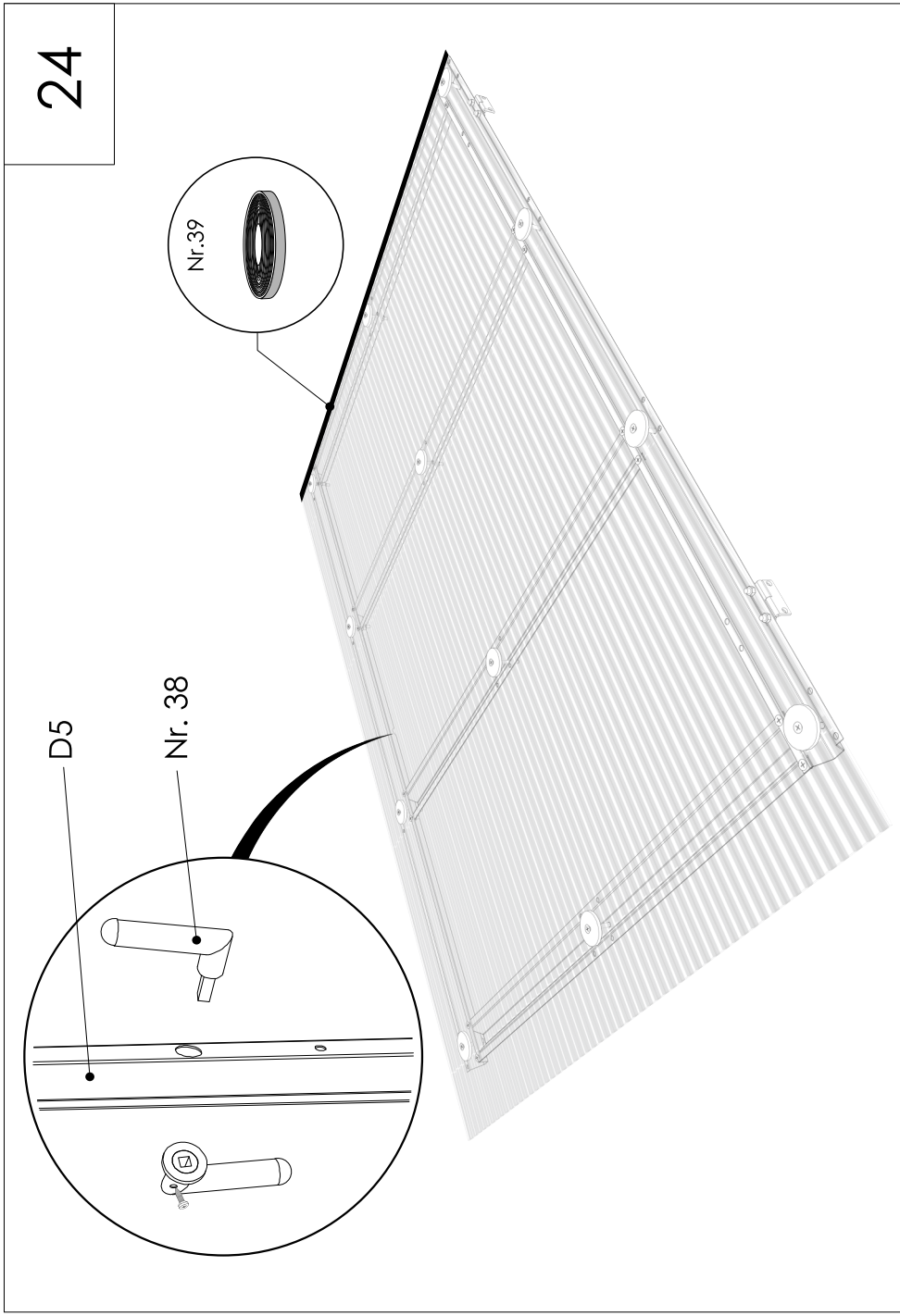
24
Nr.39
D5
Nr. 38

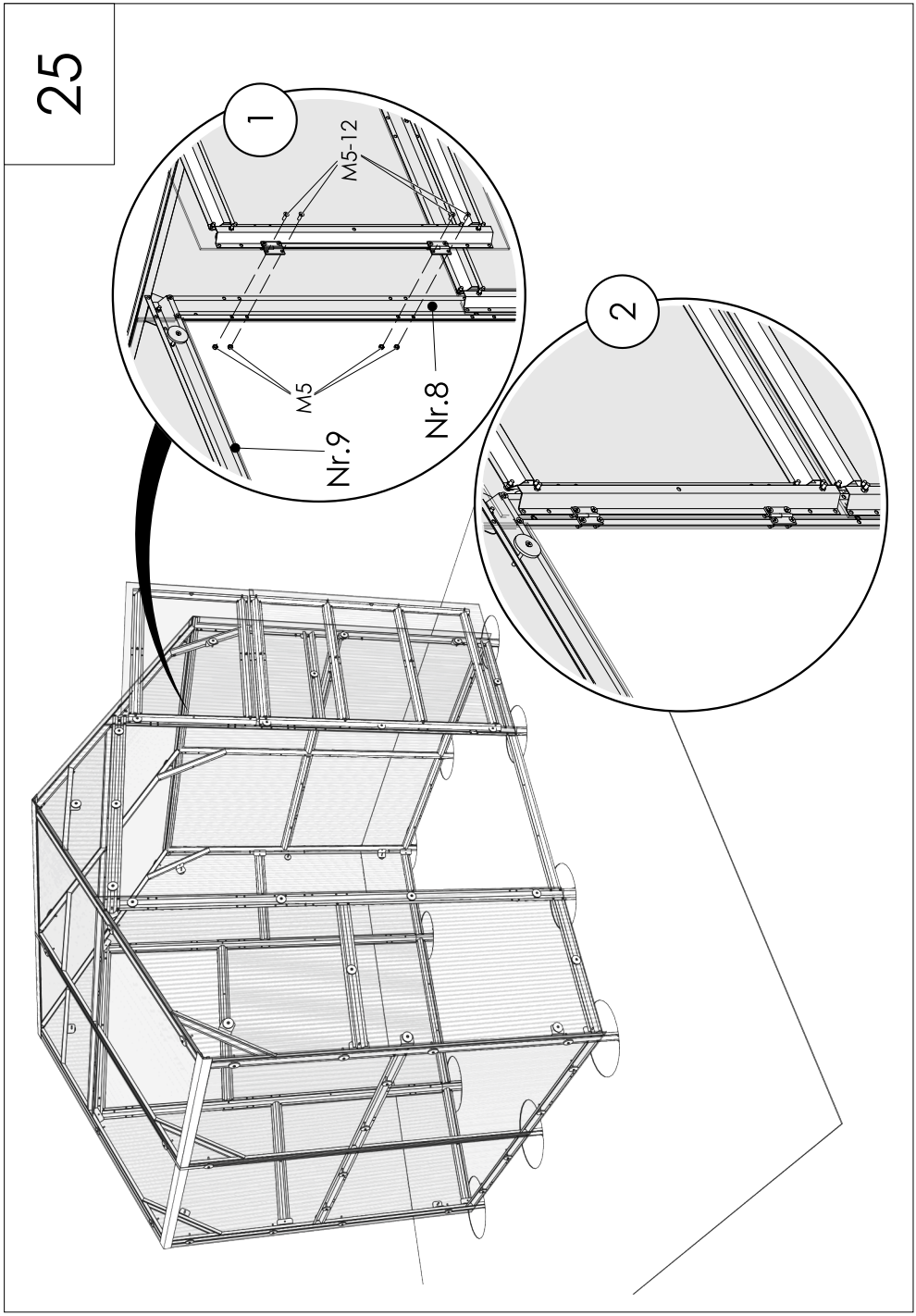
25
1
M5-12
M5
Nr.8
Nr.9
2

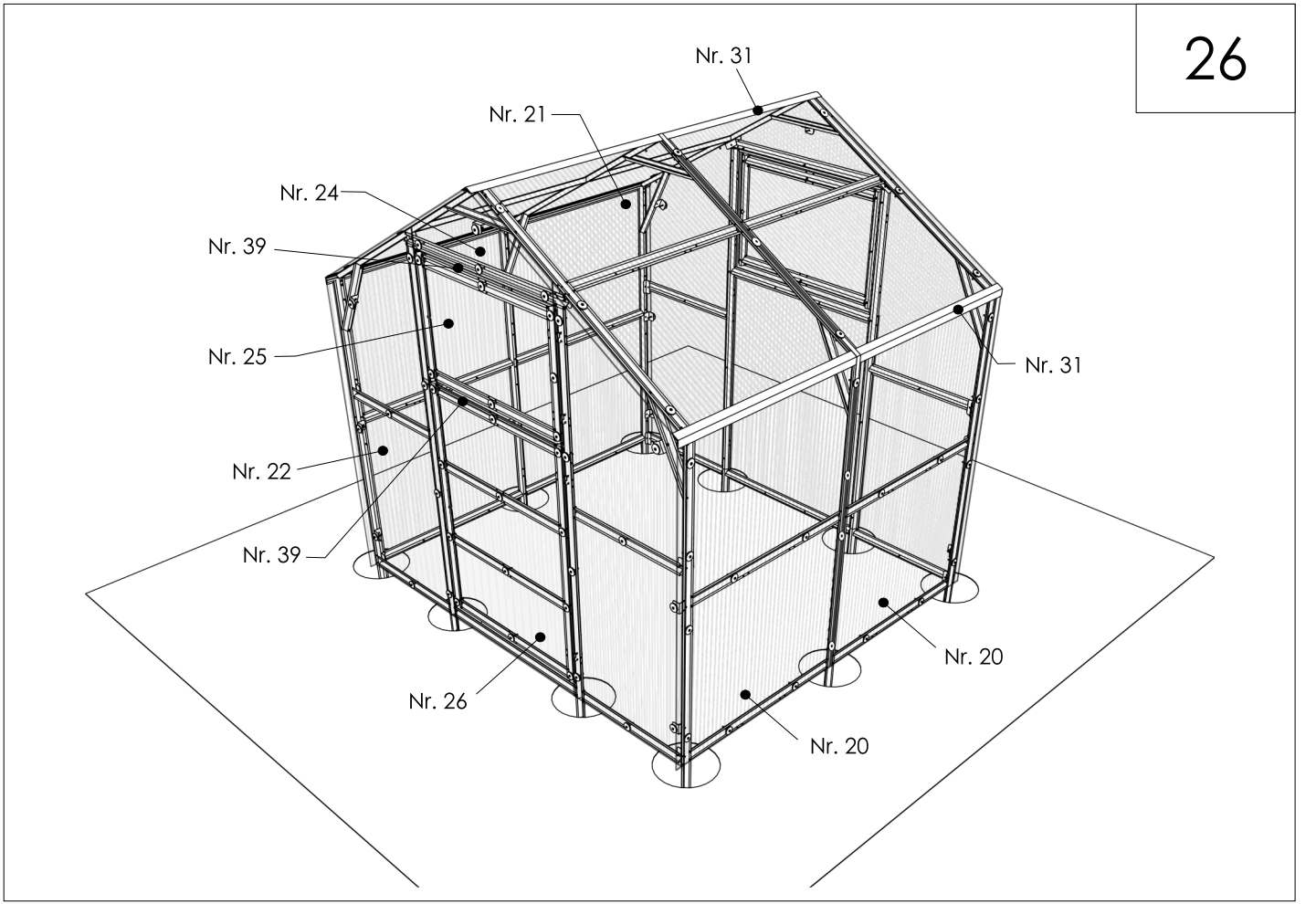
26
Nr. 31
Nr. 21
Nr. 24
Nr. 39
Nr. 25
Nr. 22
Nr. 39
Nr. 26
Nr. 31
Nr. 20
Nr. 20

27

CZ S prodloužením 1 m
SK S predĺžením 1 m
HU 1 m-es hosszabbítással

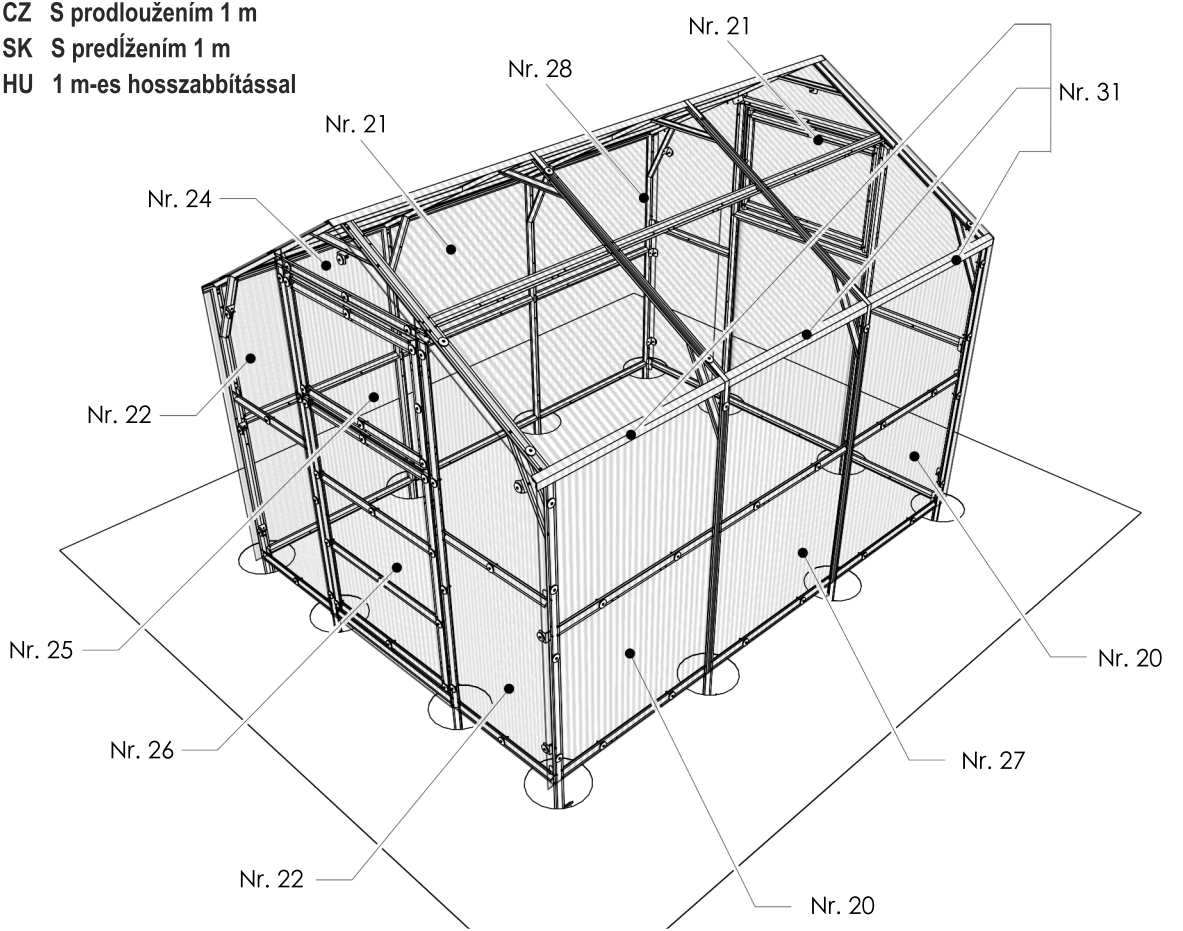

kiwa
No. 2268

CE

EN 1090-1:2009+A1:2011
No. 2268-CPR-419

LEGI

ZAHRADA JEŽEK

www.zahradajezek.cz
info@zahradajezek.cz

OD SUSEDA

www.odsuseda.sk
info@odsuseda.sk

JEZA

www.jeza.hu
info@jeza.hu

Distributor:

Dům a zahrada Ježek s.r.o.
Ledce 99, 330 14 Ledce u Plzně
CZECH REPUBLIC
VAT: CZ02906007