kiwa
No. 2268

CE

EN 1090-1:2009+A1:2011
No. 2268-CPR-419

LEGI CELER

CZ Návod na montáž skleníku LEGI CELER
SK Návod na montáž skleníka LEGI CELER
HU LEGI CELER üvegház összeszerelési útmutató

LEGI

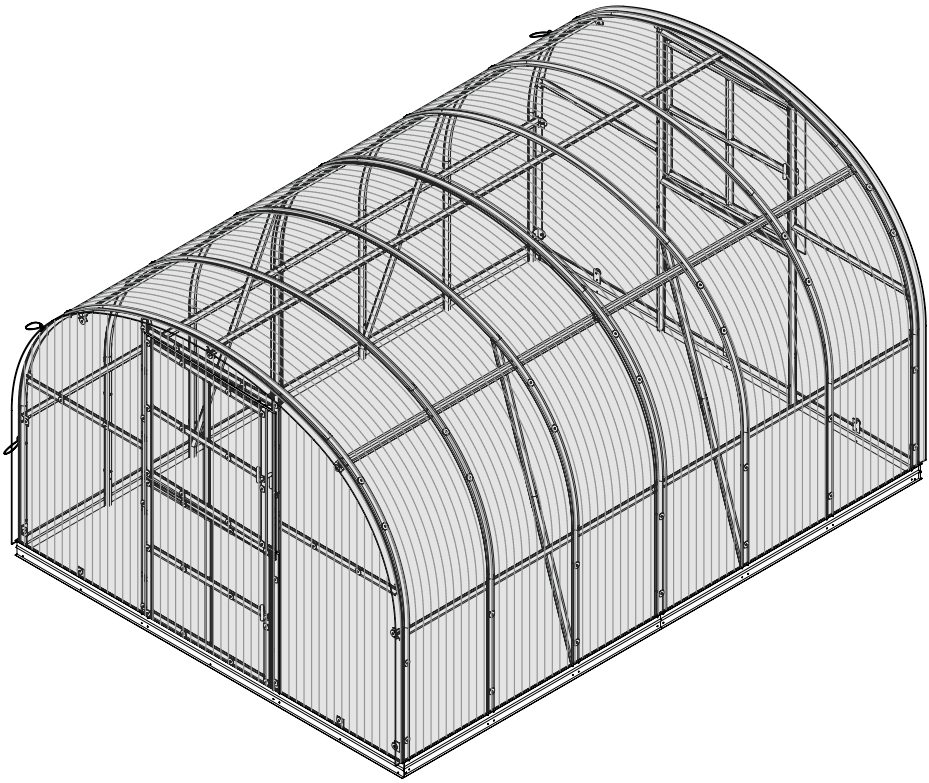

www.zahradajezek.cz / www.odsuseda.sk / www.jeza.hu

CZ

Skleníky LEGI CELER získaly certifikát CE, který vydala společnost UAB „KIWA inspecta“. Na základě tohoto certifikátu prohlašujeme, že při výrobním procesu dodržujeme třídu provedení prací EXC2 podle normy EN 1090-1:2009+A1:2011, pozinkovaná ocel podle normy En10346: DX51D+Z bez svařovacích procesů.

Upozornění!
Při montáži rámu skleníku a při práci s polykarbonátem vždy noste ochranné rukavice.
K montáži skleníku budete potřebovat:
* Šestihranný klíč o průměru 8 mm nebo klíč s otevřeným koncem;
* Šroubovák s křížovou hlavou nebo akumulátorový šroubovák;
* Lopatu k upevnění skleníku do země;
* Vodováhu pro měření rovnosti;
* Provázek pro měření úhlopříčky;
* Nůž pro řezání polykarbonátových desek;

Při stavbě skleníku je důležité vybrat vhodné místo a řídit se předpisy pro územní plánování.

ZÁRUKY A PODMÍNKY VÝROBCE
Veškeré záruky, podmínky vrácení zboží a aktuální a důležité informace o postupu montáže najdete na webových stránkách www.zahradajezek.cz

SK

Skleníky LEGI CELER získali certifikát CE, ktorý vydala spoločnosť UAB „KIWA inspecta“. Na základe tohto certifikátu vyhlasujeme, že pri výrobnom procese dodržiavame triedu vykonania prác EXC2 podľa normy EN 1090-1:2009+A1:2011, pozinkovaná oceľ podľa normy EN 10346: DX51D+Z bez zváracích procesov.

Upozornění!
Pri montáži rámu skleníka a pri práci s polykarbonátom vždy noste ochranné rukavice.
Na montáž skleníka budete potrebovať:
* Šesťhranný kľúč s priemerom 8 mm alebo vidlicový kľúč;
* Skrutkovač s krížovou hlavou alebo akumulátorový skrutkovač;
* Lopatu na upevnenie skleníka do zeme;
* Vodováhu na meranie rovinnosti;
* Povrázok na meranie uhlopriečky;
* Nôž na rezanie polykarbonátových dosiek;

Pri stavbe skleníka je dôležité vybrať vhodné miesto a riadiť sa predpismi územného plánovania.

ZÁRUKA VÝROBCU A PODMIENKYV
Všetky záruky, podmienky vrátenia tovaru a aktuálne a dôležité informácie o postupe montáže nájdete na webovej stránke www.odsuseda.sk

HU

Az LEGI CELER üvegházak CE tanúsítvánnyal rendelkeznek, amelyet az UAB „KIWA inspecta" vállalat állított ki. A tanúsítvány alapján kijelentjük, hogy a gyártási folyamat során betartjuk az EN 1090-1:2009+A1:2011 szabvány szerinti EXC2 kivitelezési osztályt, valamint az EN 10346: DX51D+Z szabványnak megfelelő horganyzott acélt alkalmazunk, hegesztési eljárások nélkül.

Figyelem!
Az üvegház vázának összeszerelésekor és a polikarbonáttal való munkavégzés során mindig viseljen védőkesztyűt.
Az üvegház összeszereléséhez a következőkre lesz szükség:
* 8 mm átmérőjű imbuszkulcs vagy villáskulcs;
* Keresztfejű csavarhúzó vagy akkumulátoros csavarozó;
* Ásó az üvegház talajhoz rögzítéséhez;
* Vízmérték a síkellenőrzéshez;
* Zsinór az átlók méréséhez;
* Kés a polikarbonát lemezek vágásához;

Az üvegház építésekor fontos a megfelelő hely kiválasztása, valamint a területrendezési és építési előírások betartása.

A GYÁRTÓ GARANCIÁI ÉS FELTÉTELEI
A garanciákra, az áru visszaküldésének feltételeire, valamint az összeszerelési eljárással kapcsolatos aktuális és fontos információkra vonatkozó részletek a www.jeza.hu weboldalon találhatók.

6m²

SKLENÍK ONION – SEZNAM DÍLŮ / SKLENÍK ONION – ZOZNAM DIELOV
ONION ÜVEGHÁZ – ALKATRÉSZLISTA

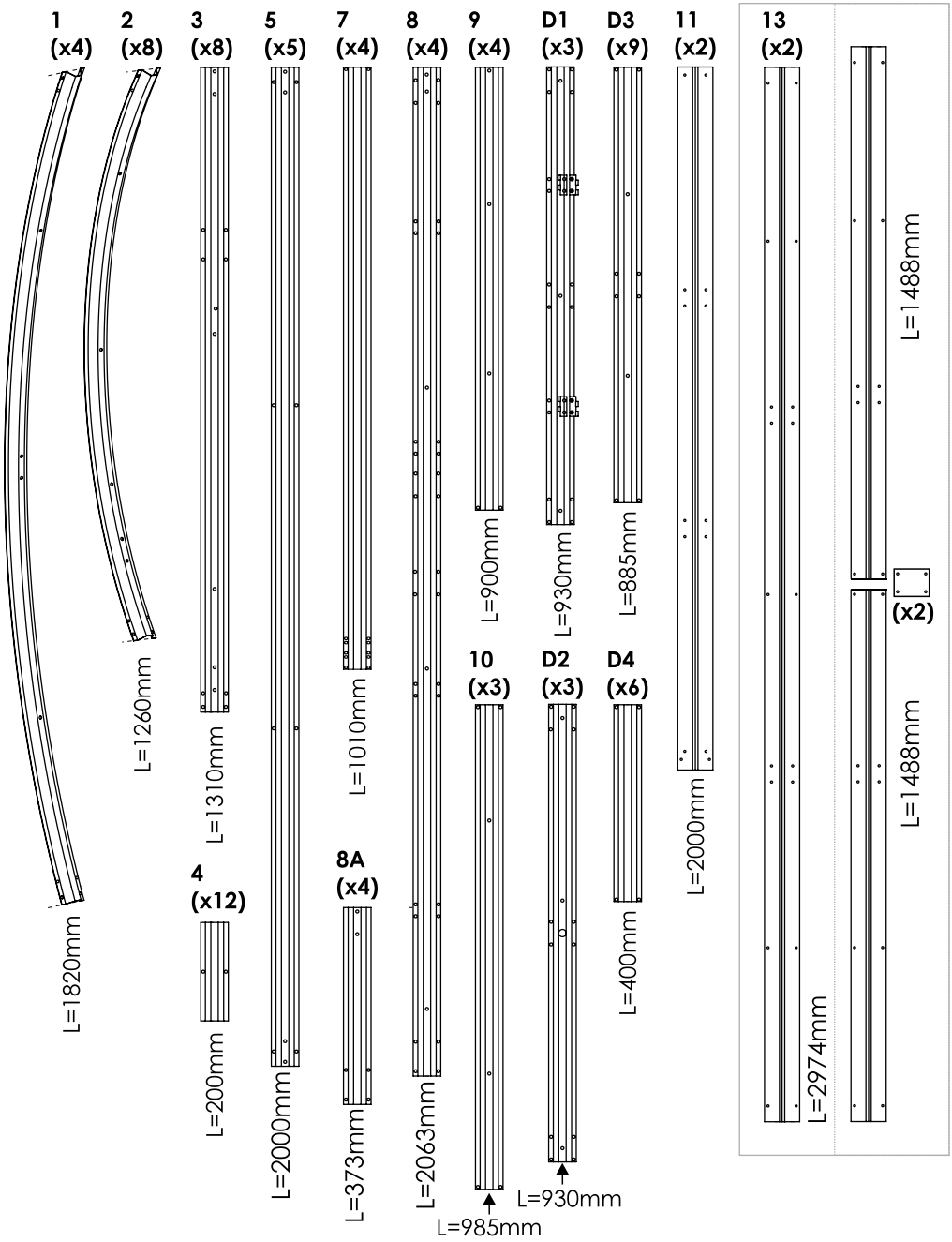

6m²

SKLENÍK ONION – SEZNAM DÍLŮ / SKLENÍK ONION – ZOZNAM DIELOV
ONION ÜVEGHÁZ – ALKATRÉSZLISTA

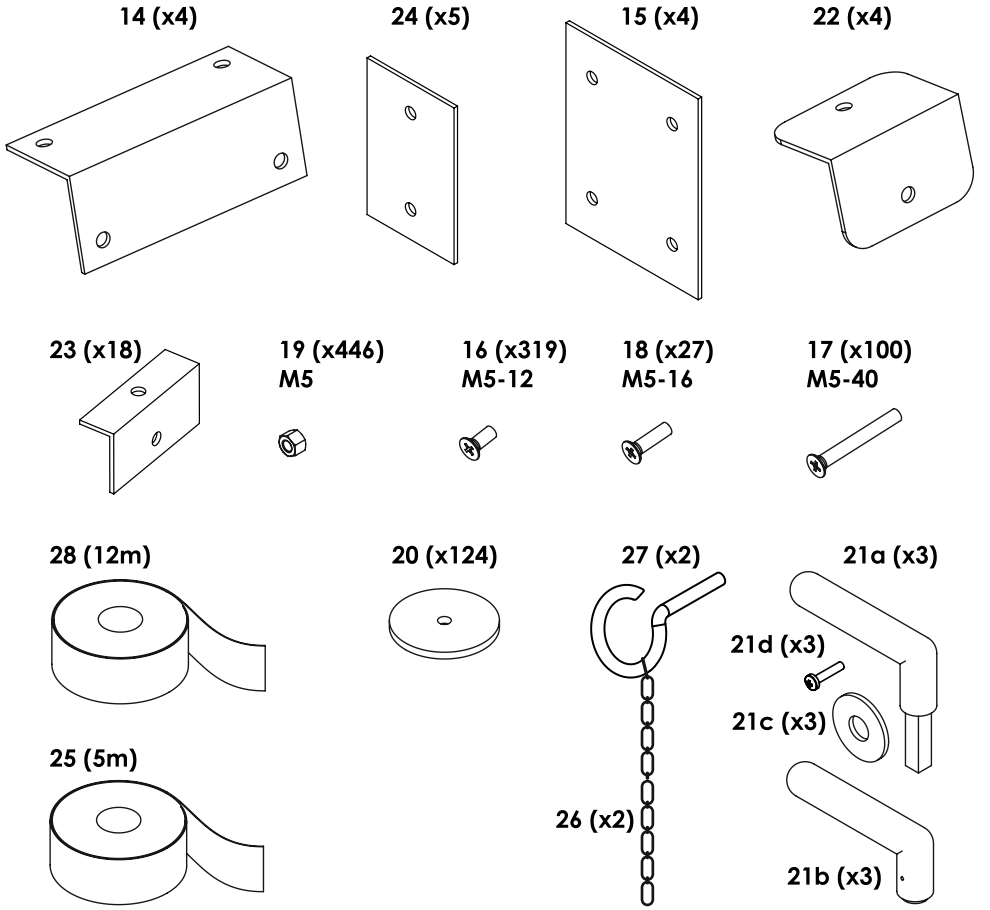

Polykarbonátová deska /
Polykarbonátová doska / (2x)
Polikarbonát lemez

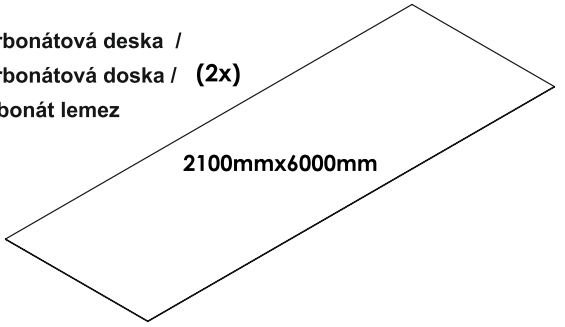

2 m PRODLOUŽENÍ SKLENÍK CELER. SEZNAM DÍLŮ.
2 m PREDĹŽENIE SKLENÍK CELER – ZOZNAM DIELOV
2 m-es CELER ÜVEGHÁZ HOSSZABBÍTÁS – ALKATRÉSZLISTA

2m

Prodloužení 2 m /
Predĺženie 2 m /
2m-es hosszabbítás

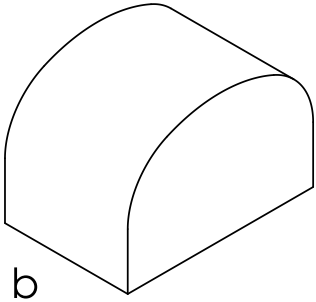

6m²

Základní modul 6 m² /
Základný modul 6 m² /
6 m² Alapmodul

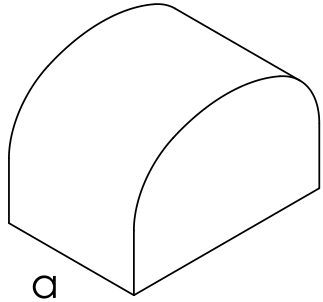

2 m PRODLOUŽENÍ SKLENÍK ONION. UKÁZKA MONTÁŽE /
2 m PREDĹŽENIE SKLENÍK ONION – UKÁŽKA MONTÁŽE /
2 m ONION ÜVEGHÁZ HOSSZABBÍTÁS – ÖSSZESZERELÉSI MINTA

12m²

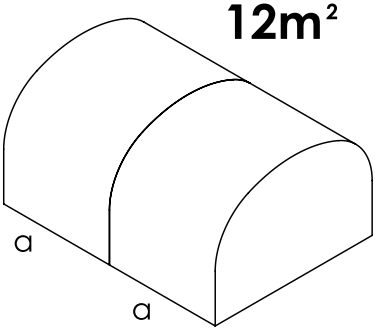

18m²

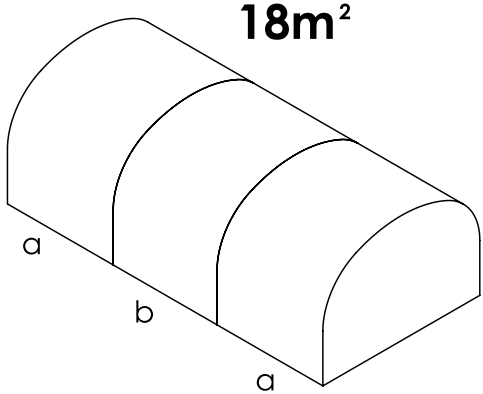

Prodloužení 2 m. Seznam dílů
Predĺženie 2 m. Zoznam dielov
2m-es hosszabbítás. Alkatrészlista

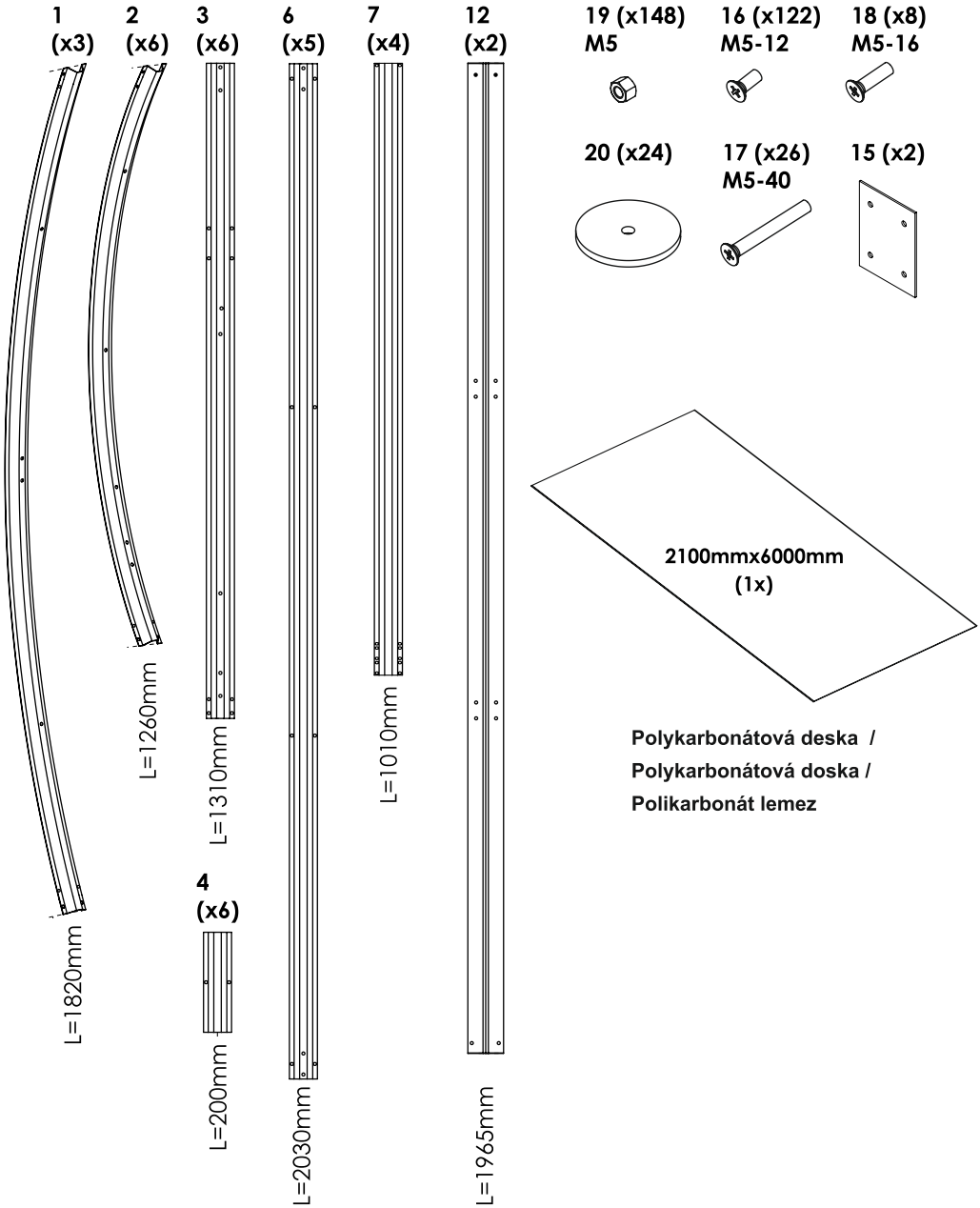

12 m² SKLENÍK ONION – SEZNAM DÍLŮ / SKLENÍK ONION – ZOZNAM DIELOV ONION ÜVEGHÁZ – ALKATRÉSZLISTA

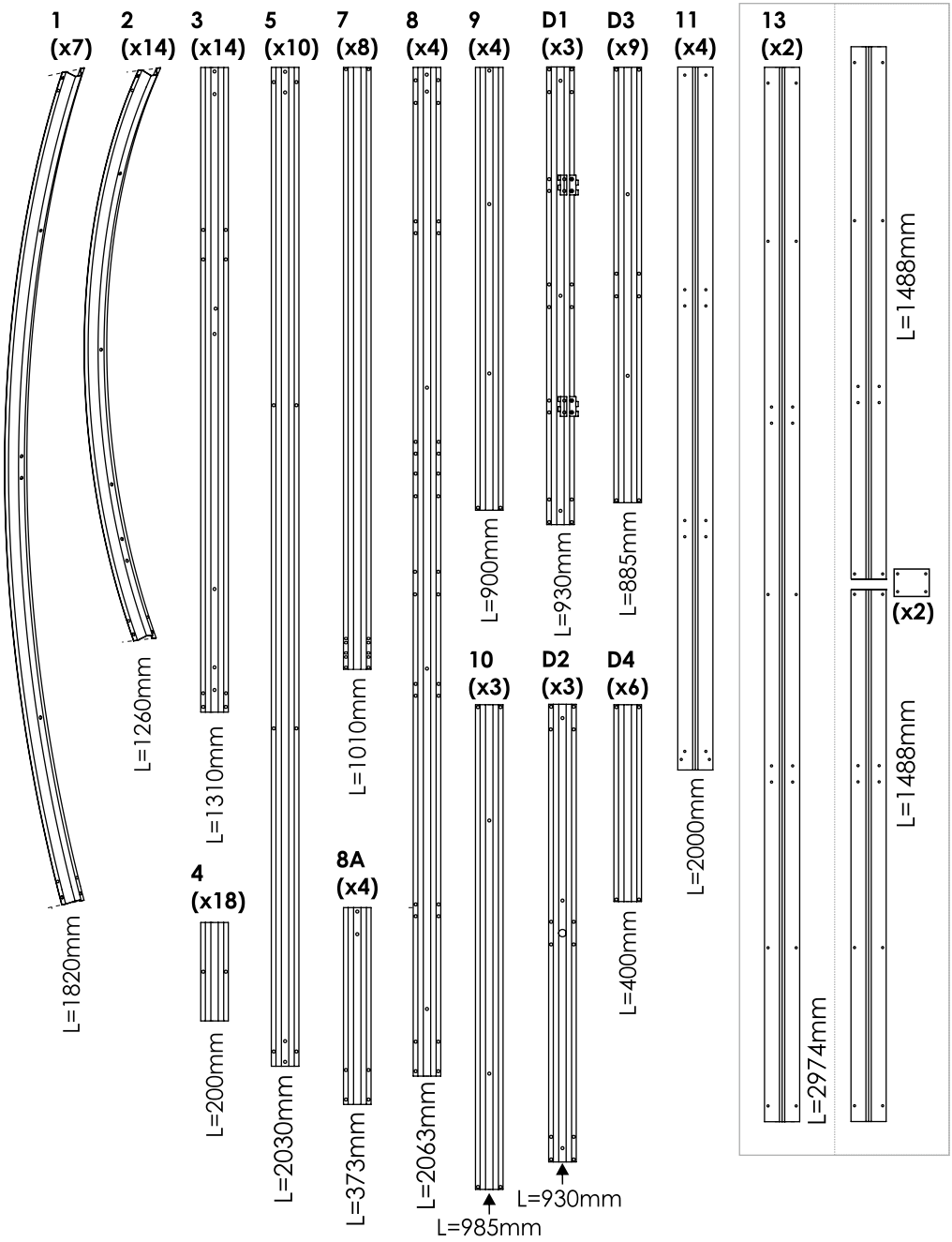

12 m² SKLENÍK ONION – SEZNAM DÍLŮ / SKLENÍK ONION – ZOZNAM DIELOV ONION ÜVEGHÁZ – ALKATRÉSZLISTA

14 (x4)

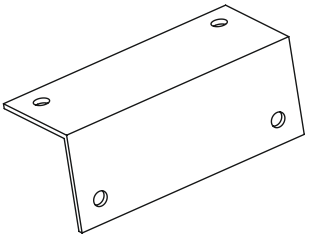

24 (x5)

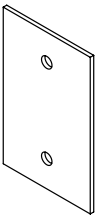

15 (x6)

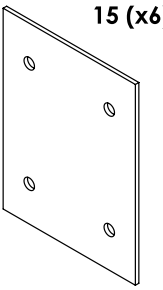

22 (x4)

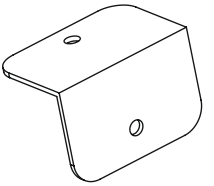

23 (x18)

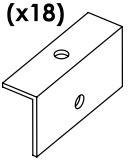

19 (x602)
M5

16 (x441)
M5-12

18 (x35)
M5-16

17 (x126)
M5-40

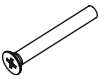

28 (12m)

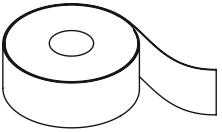

20 (x154)

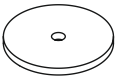

27 (x2)

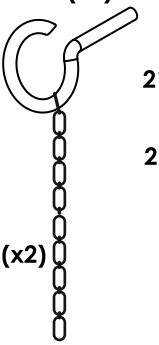

21a (x3)

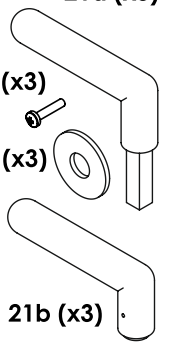

21d (x3)

21c (x3)

21b (x3)

25 (5m)

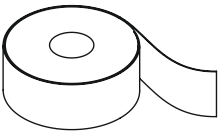

26 (x2)

Polykarbonátová deska /
Polykarbonátová doska / (x3)
Polikarbonát lemez

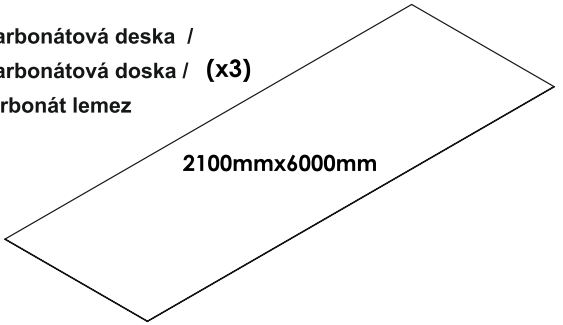

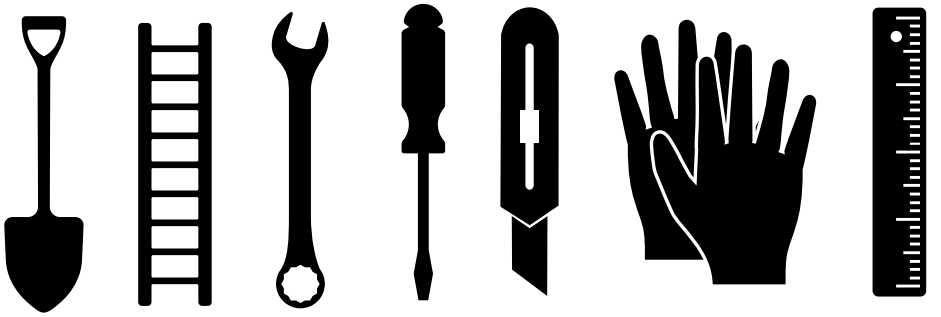

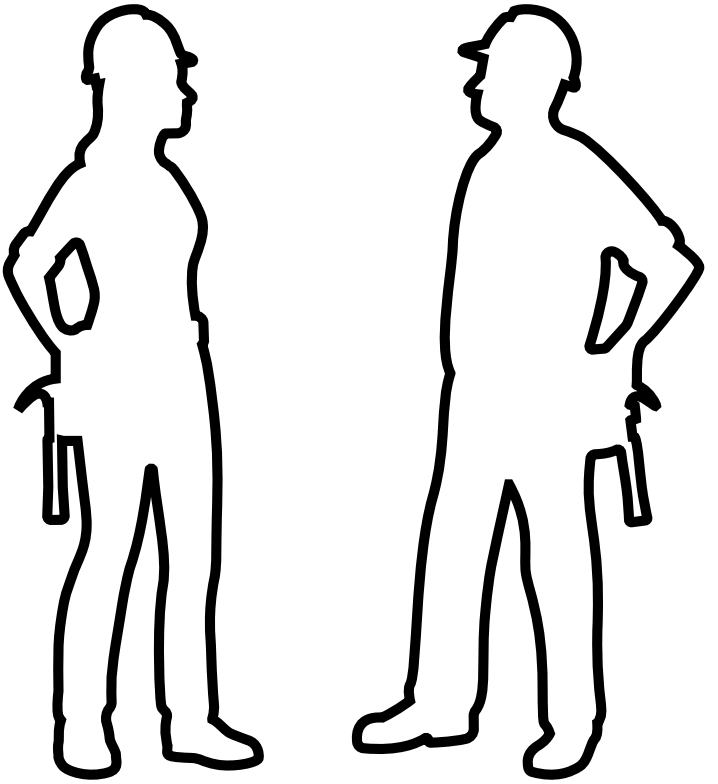

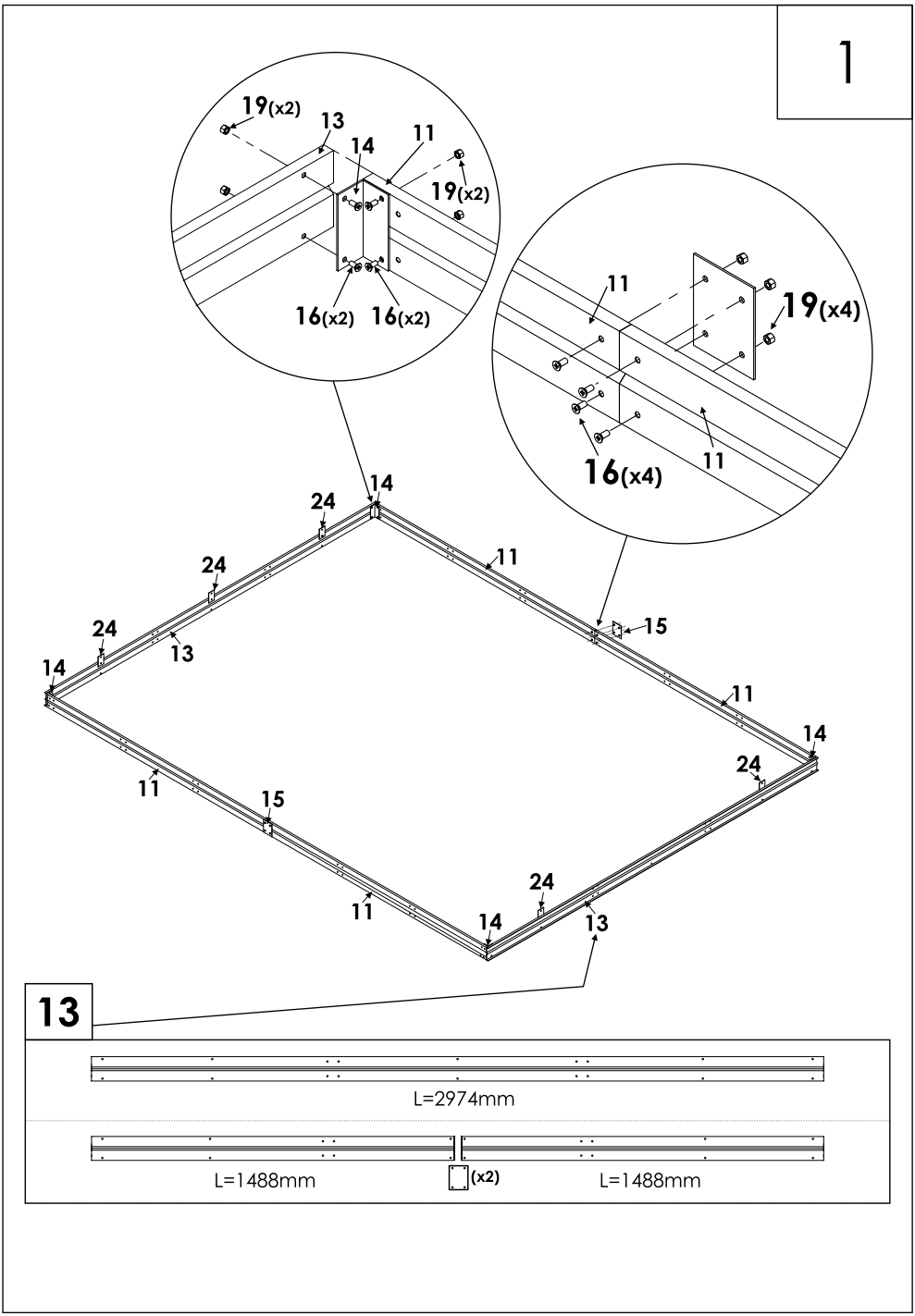
1
19(x2)
13
14
11
19(x2)
16(x2)
16(x2)
11
19(x4)
16(x4)
11
14
24
24
24
13
14
11
15
11
14
24
11
15
24
11
14
13
13
L=2974mm
L=1488mm
(x2)
L=1488mm

2

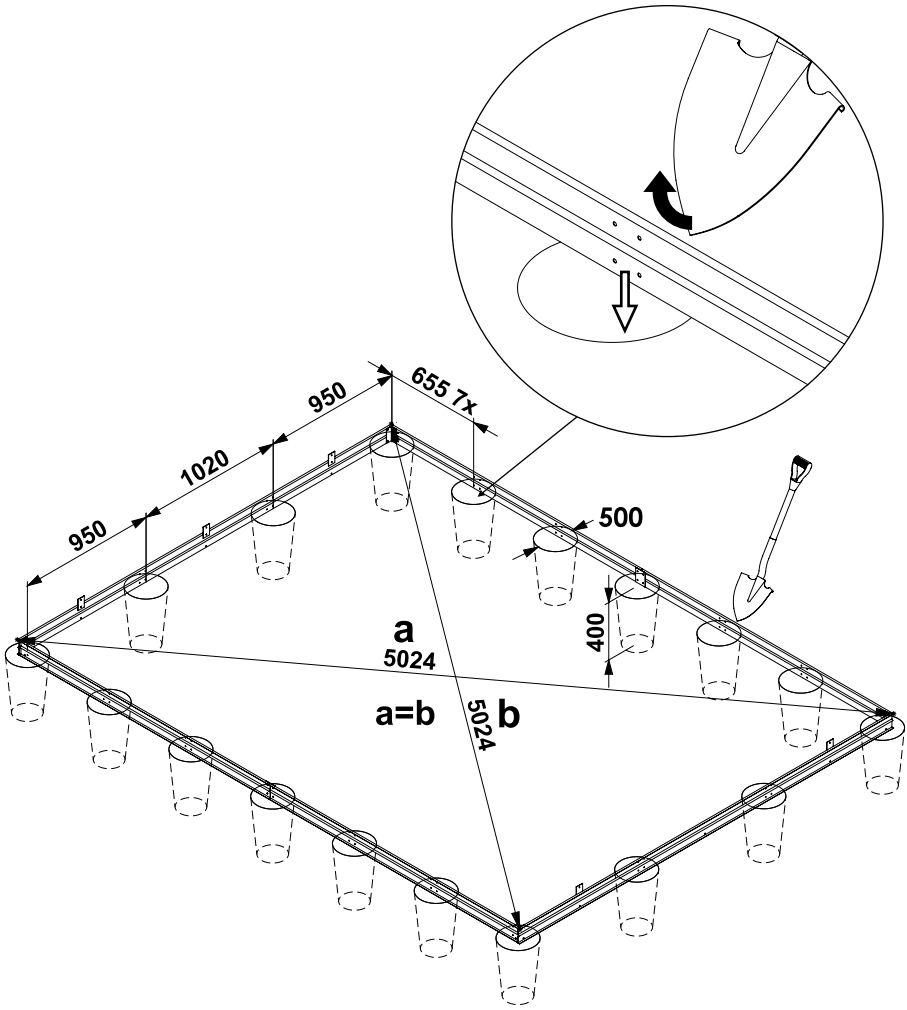

3

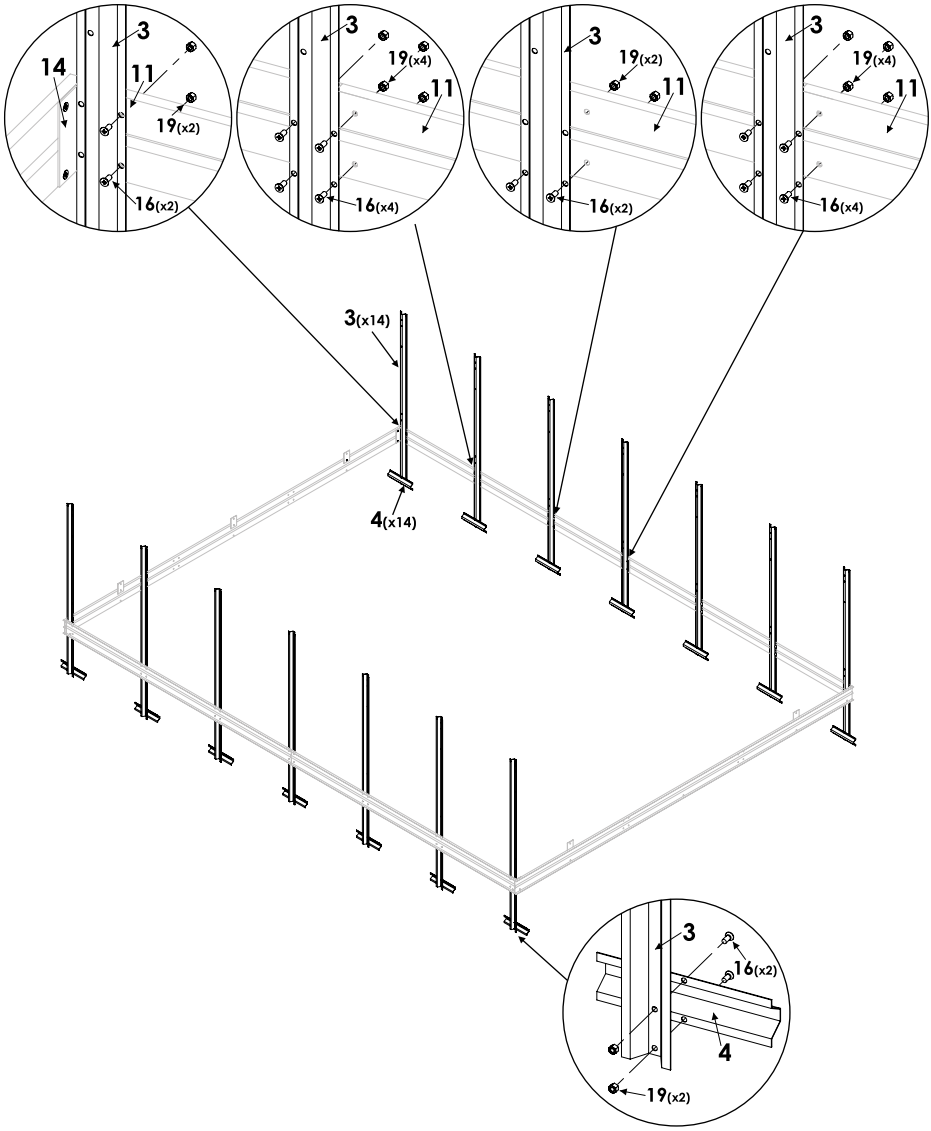
3
14
11
19(x2)
16(x2)
3
19(x4)
11
16(x4)
3
19(x2)
11
16(x2)
3
19(x4)
11
16(x4)
3(x14)
4(x14)
3
16(x2)
4
19(x2)

4

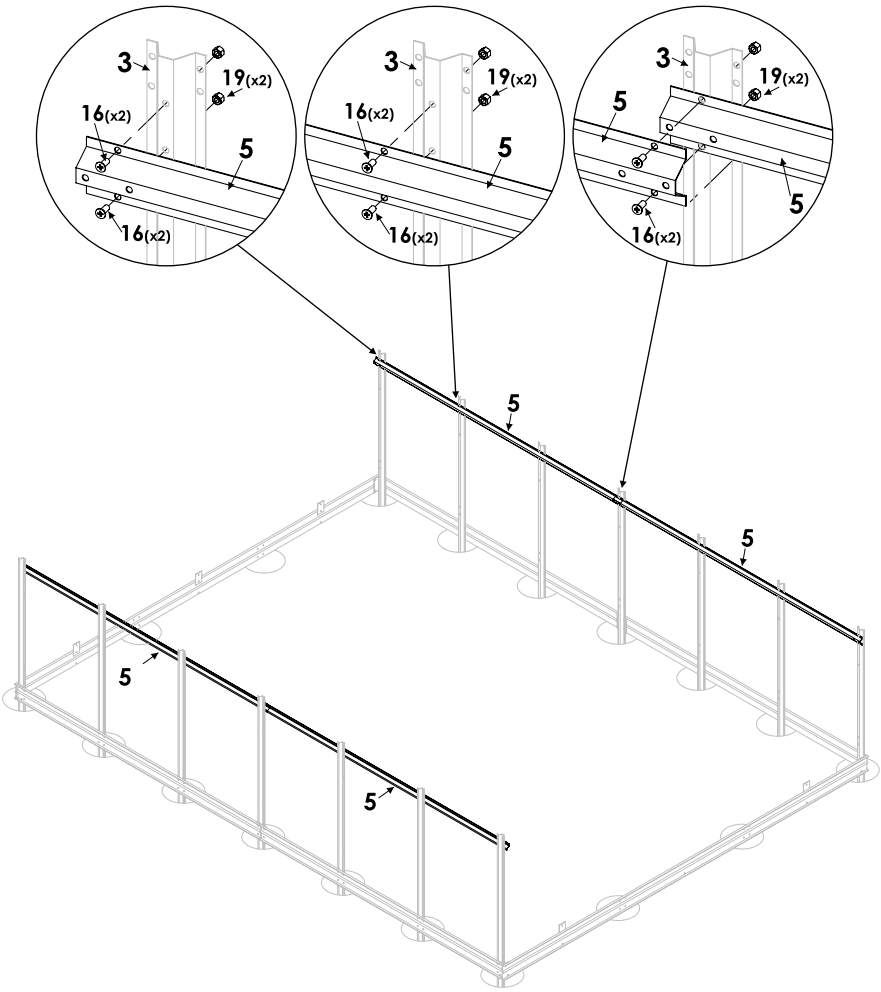

5

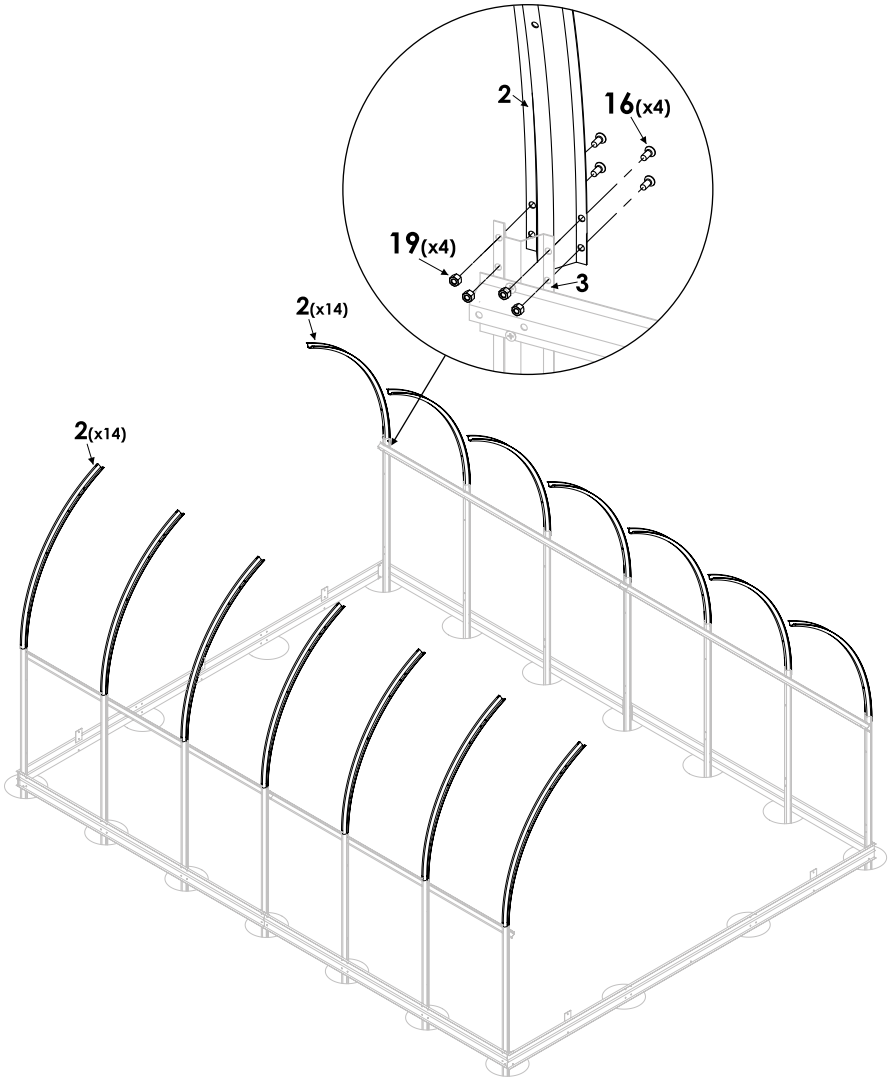

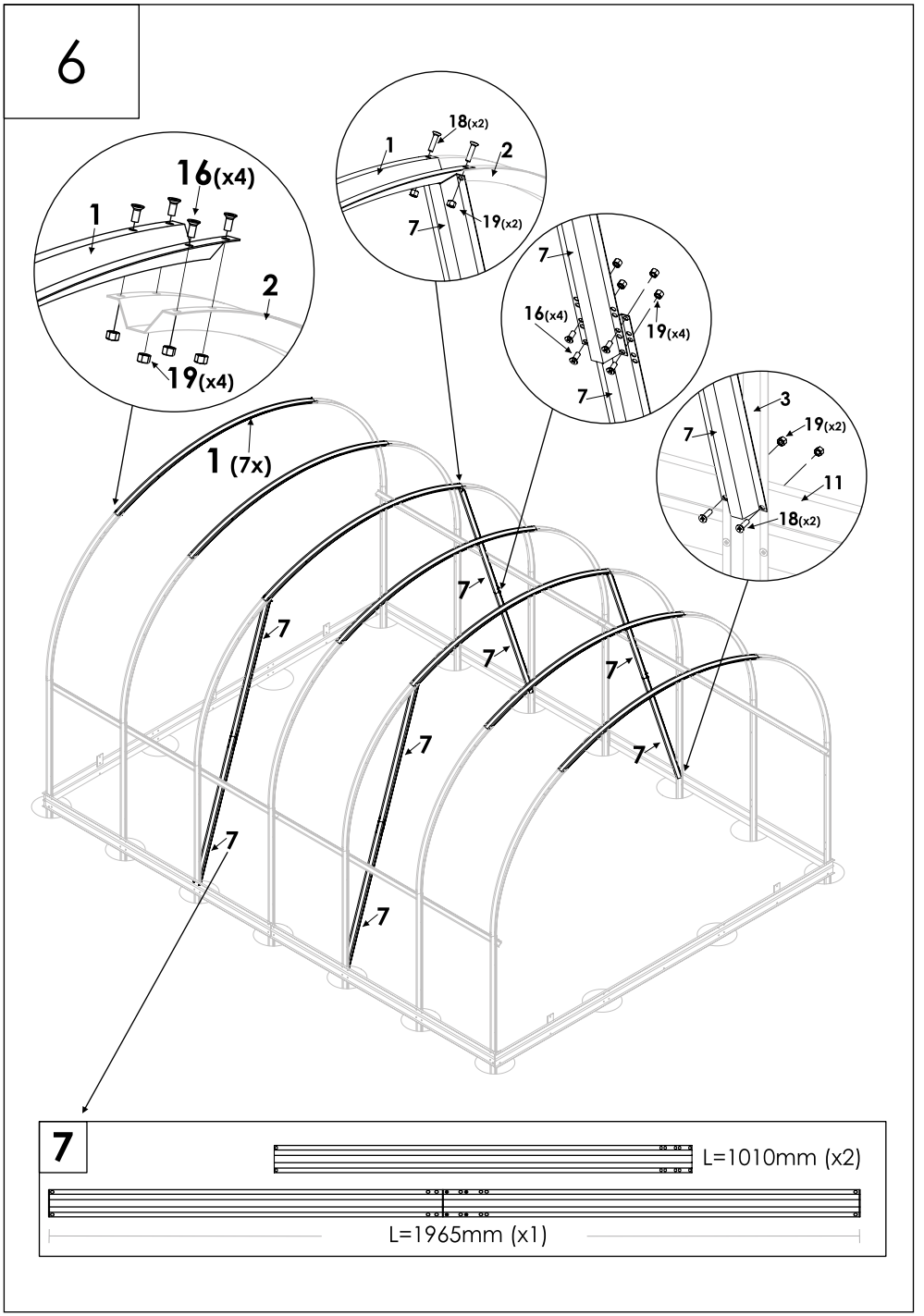
6
16(x4)
1
2
19(x4)
18(x2)
1
2
7
19(x2)
7
16(x4)
19(x4)
7
3
7
19(x2)
11
18(x2)
1 (7x)
7
7
7
7
7
7
7
7
7
L=1010mm (x2)
L=1965mm (x1)

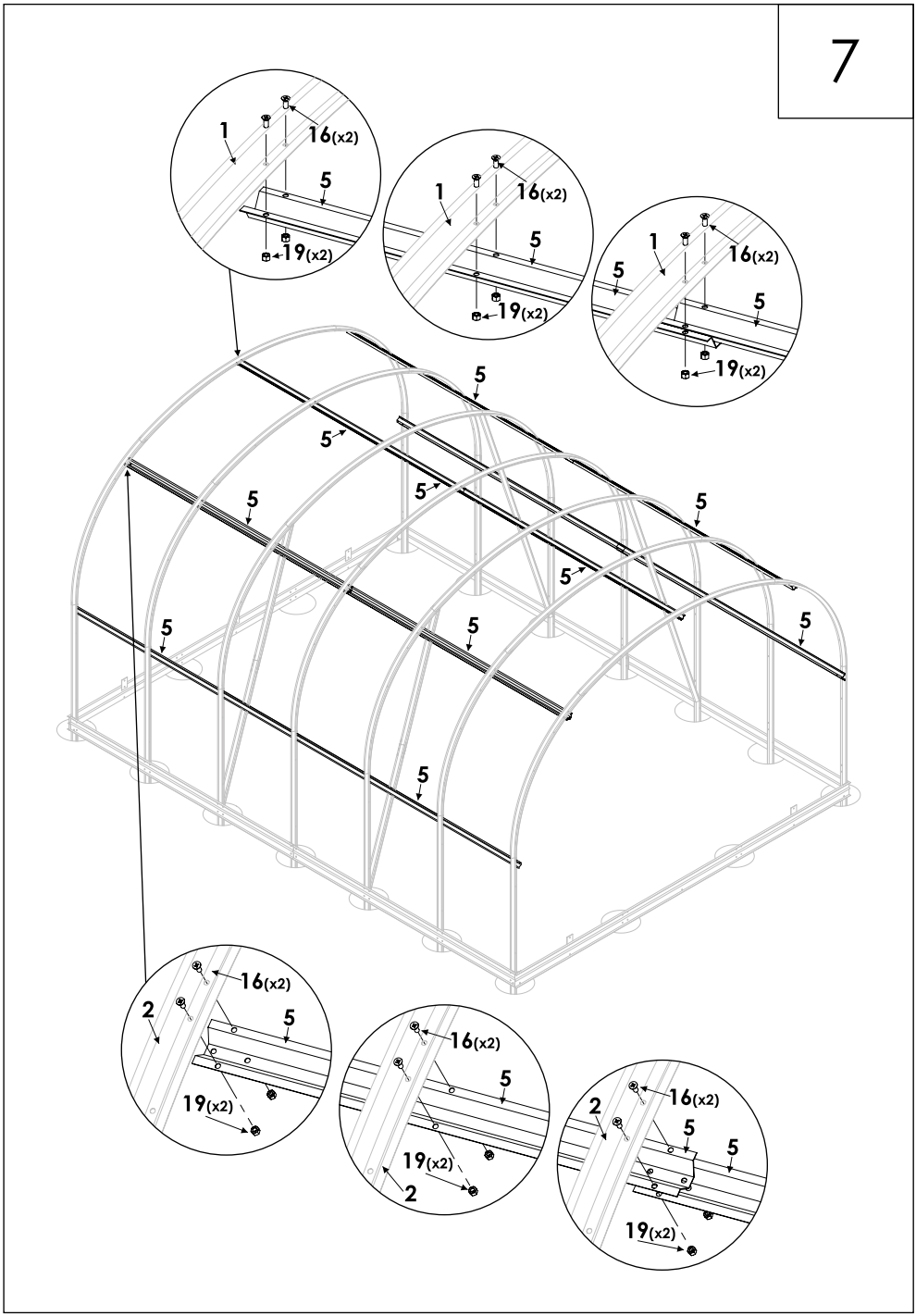
7
1
16(x2)
5
19(x2)
1
16(x2)
5
19(x2)
5
1
16(x2)
5
19(x2)
5
5
5
5
5
5
5
5
5
5
16(x2)
2
5
19(x2)
16(x2)
5
19(x2)
2
2
16(x2)
5
5
19(x2)

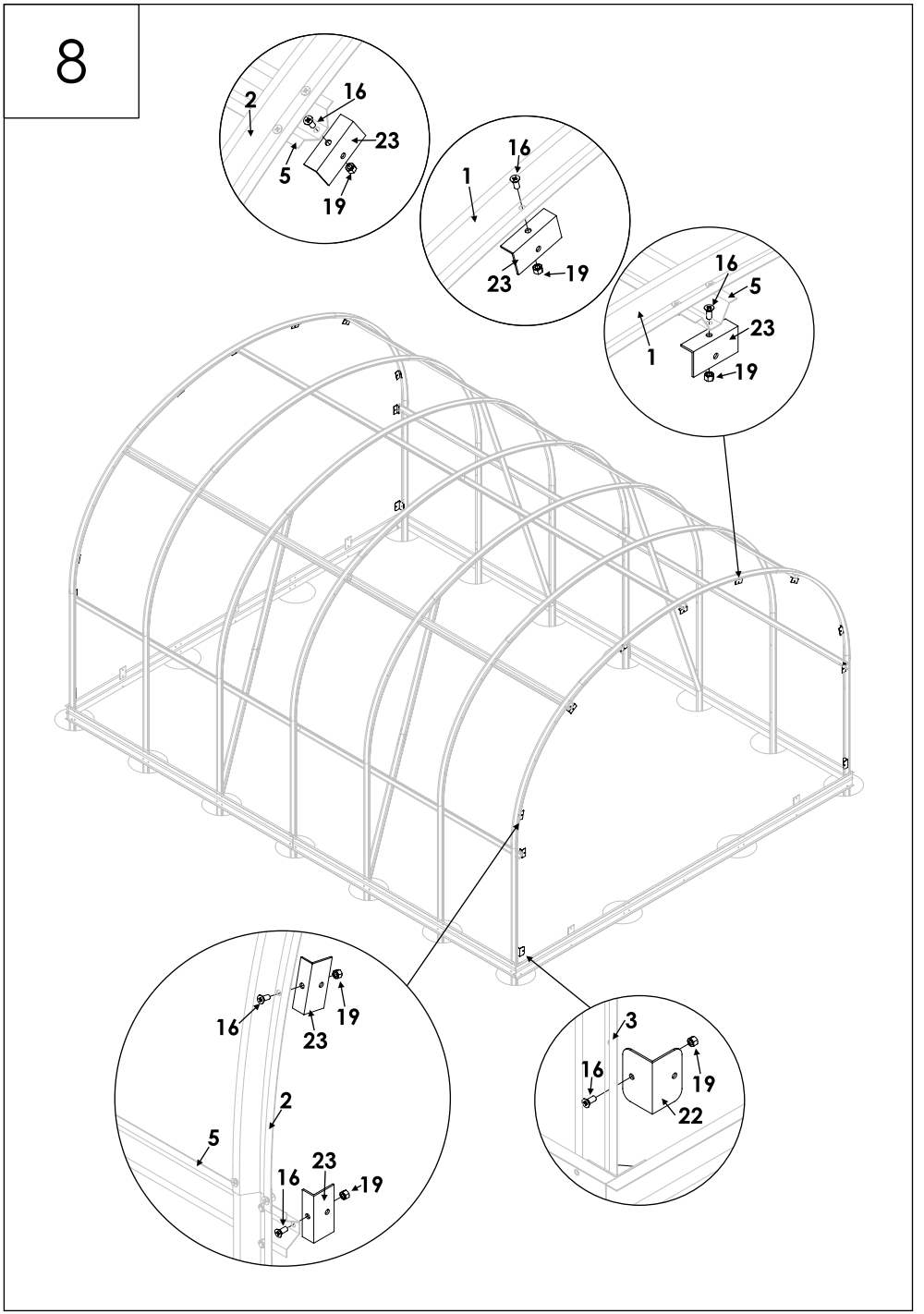
8
2
16
23
5
19
1
16
23
19
16
5
23
1
19
16
19
23
2
5
16
23
19
3
16
19
22

9

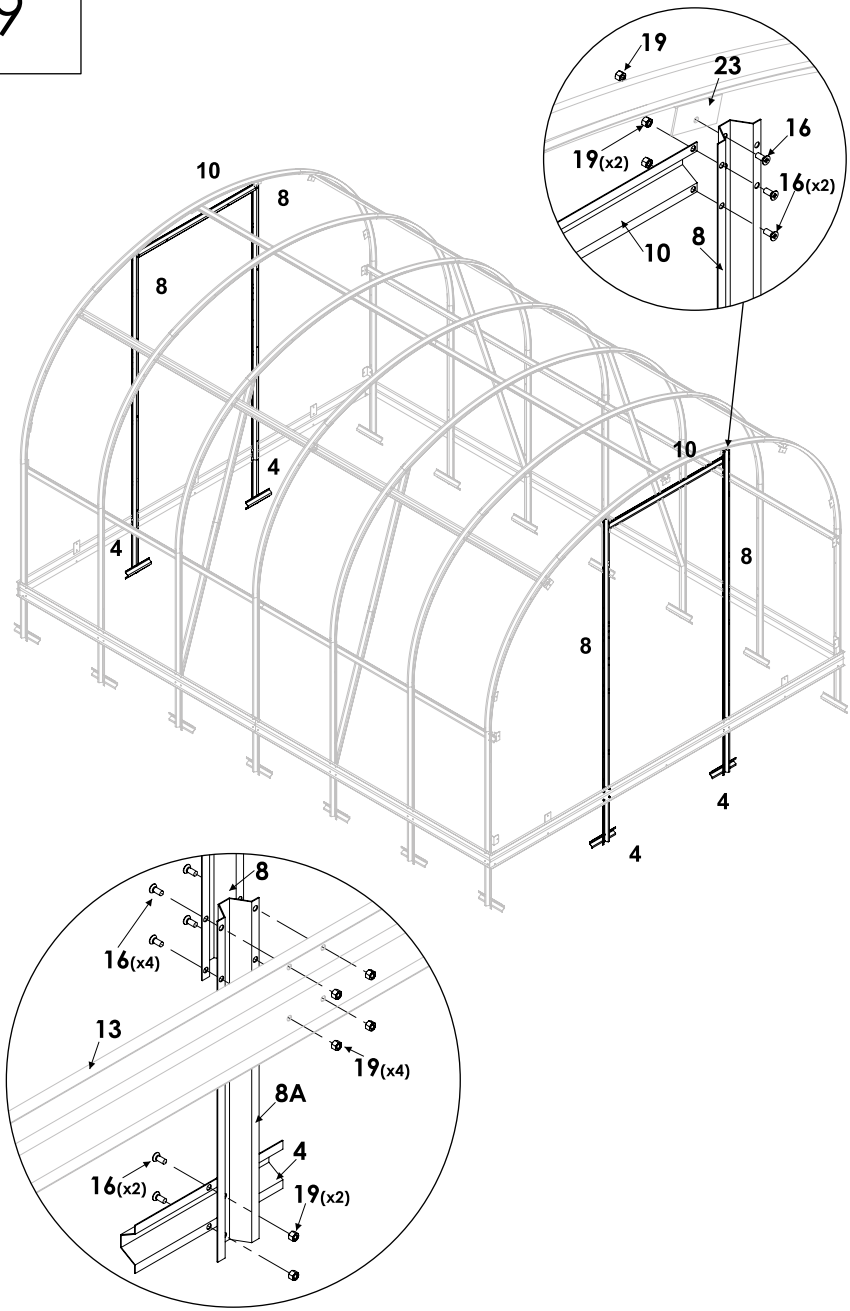
19
23
16
19(x2)
16(x2)
10
8
10
8
8
4
4
10
8
8
4
4
8
16(x4)
13
19(x4)
8A
4
16(x2)
19(x2)

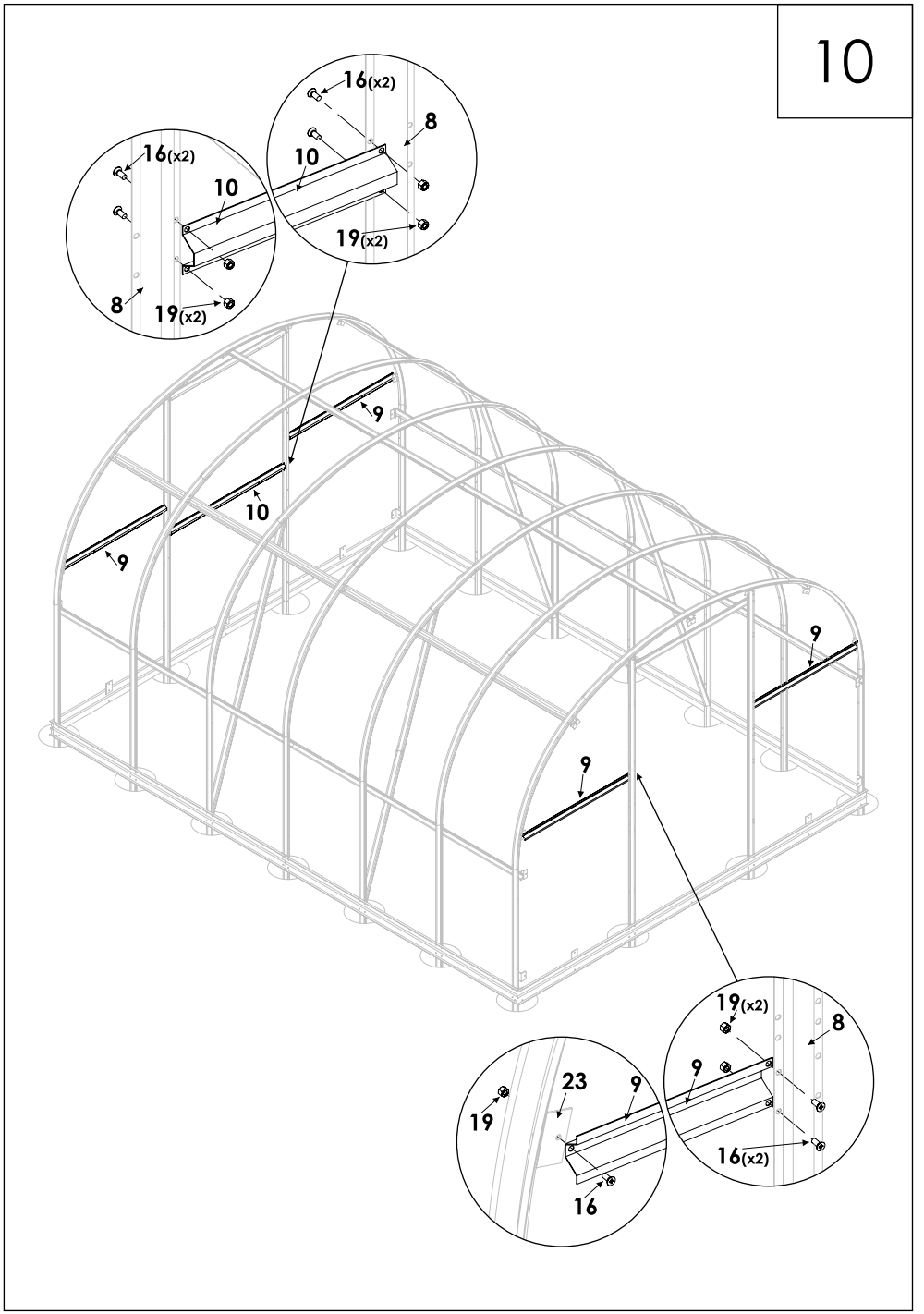
10
16(x2)
8
10
19(x2)
16(x2)
10
8
19(x2)
9
10
9
9
9
19(x2)
8
9
23
9
19
16(x2)
16

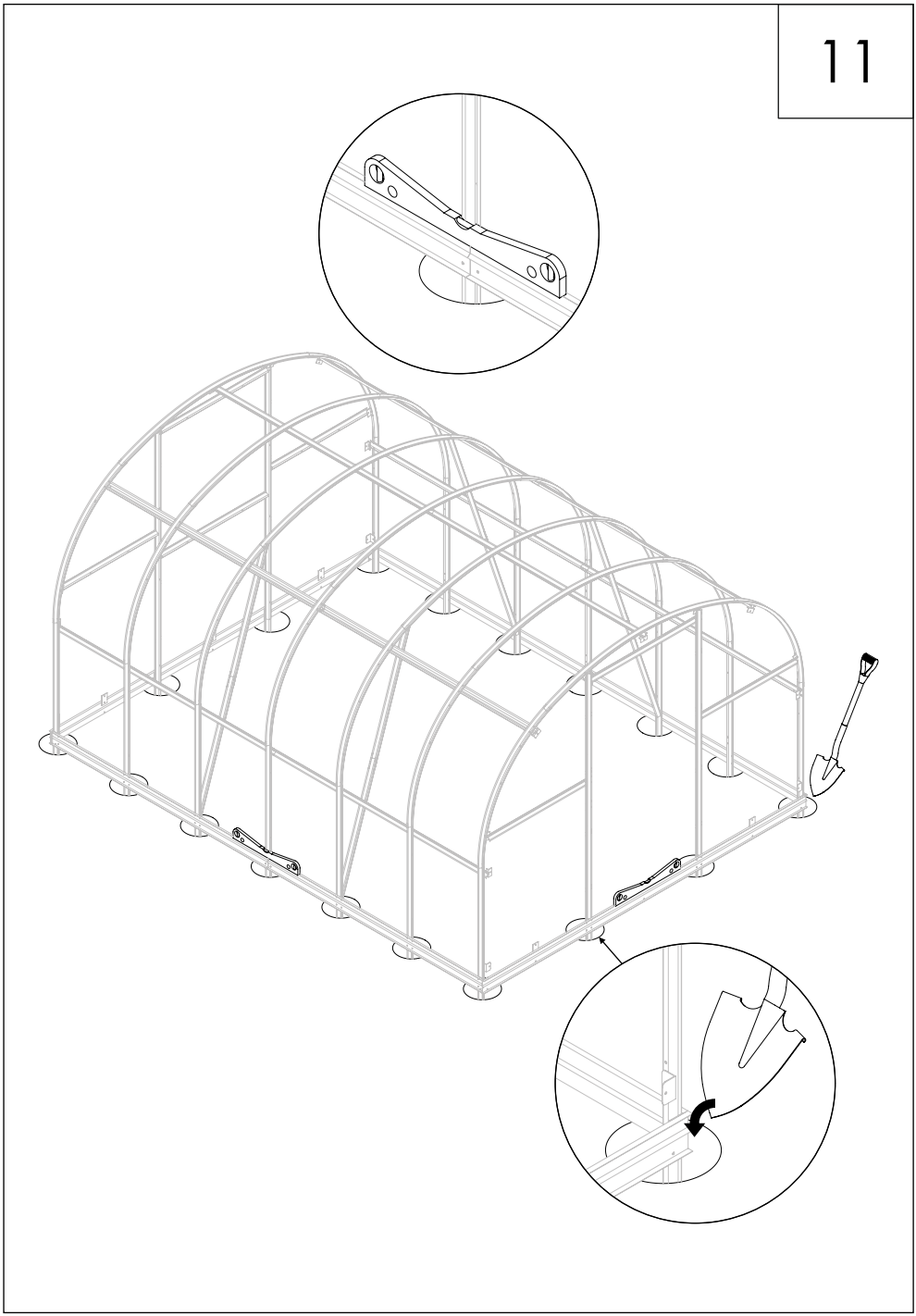
11

12

Polykarbonátová deska č. 1 /
Polykarbonátová doska č. 1 /
Polikarbonát lemez 1. sz.

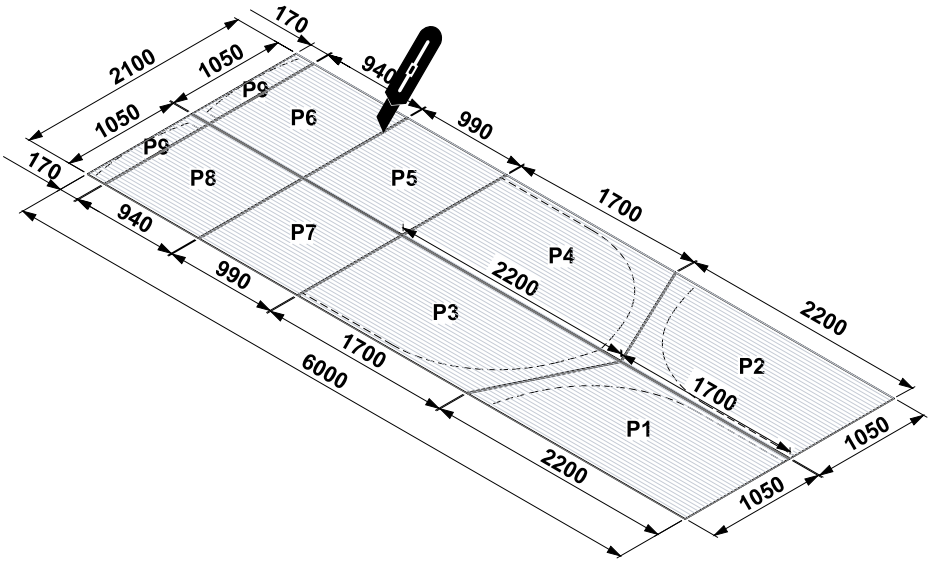

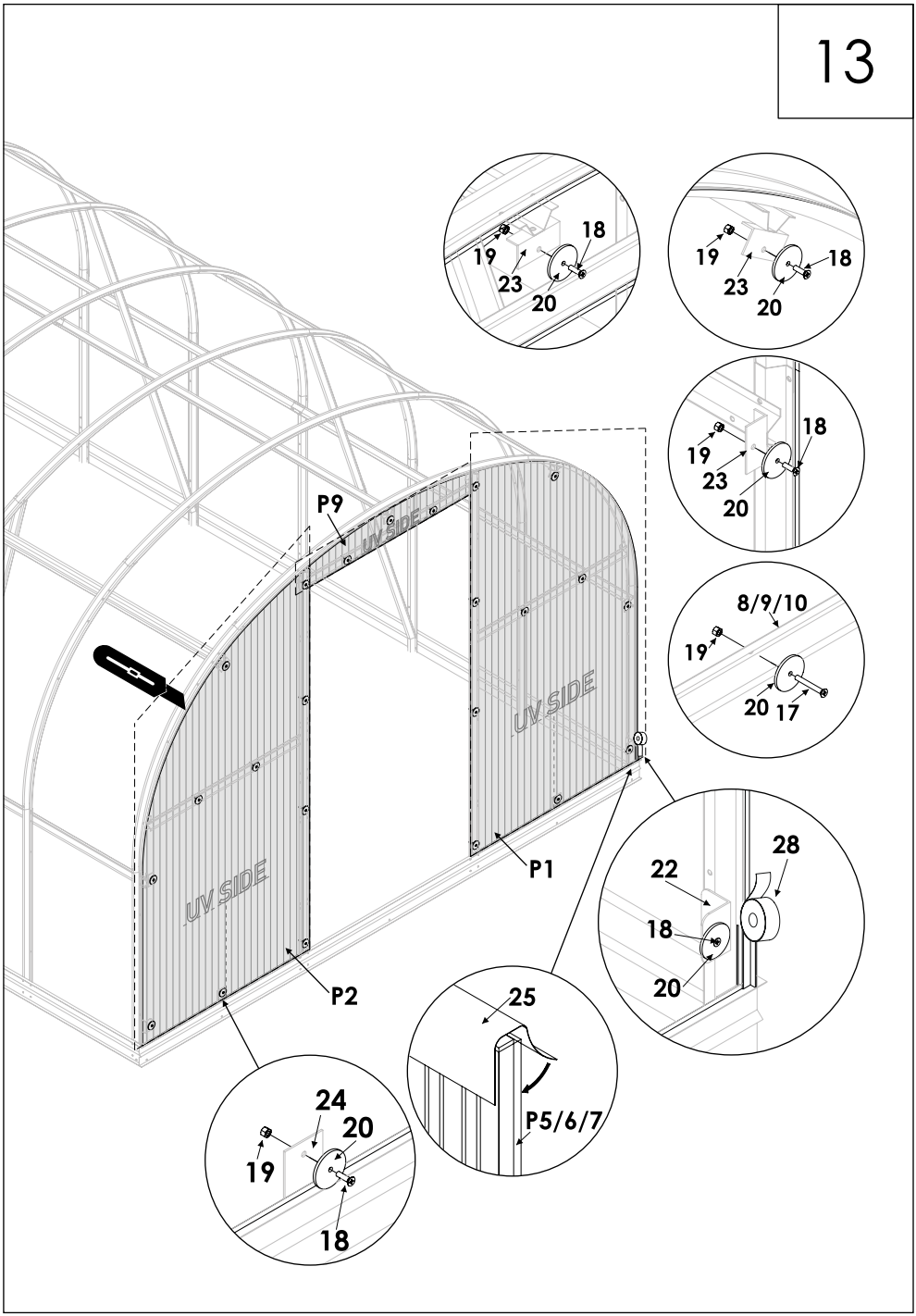
13
19
18
23
20
19
18
23
20
19
18
23
20
8/9/10
19
20
17
P9
UV SIDE
UV SIDE
UV SIDE
P1
P2
22
28
18
20
25
P5/6/7
24
20
19
18

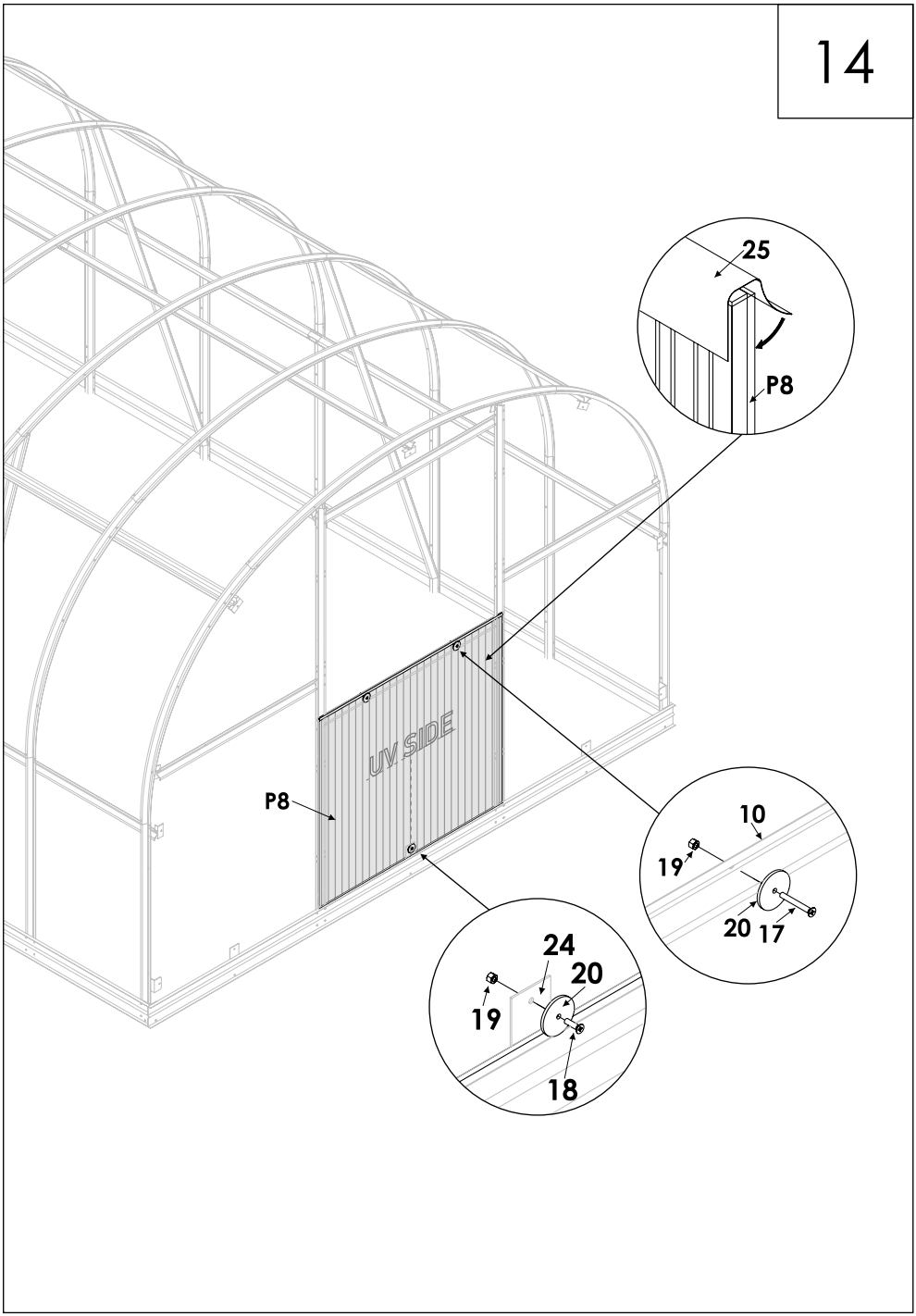
14
25
P8
UV SIDE
P8
10
19
20
17
24
20
19
18

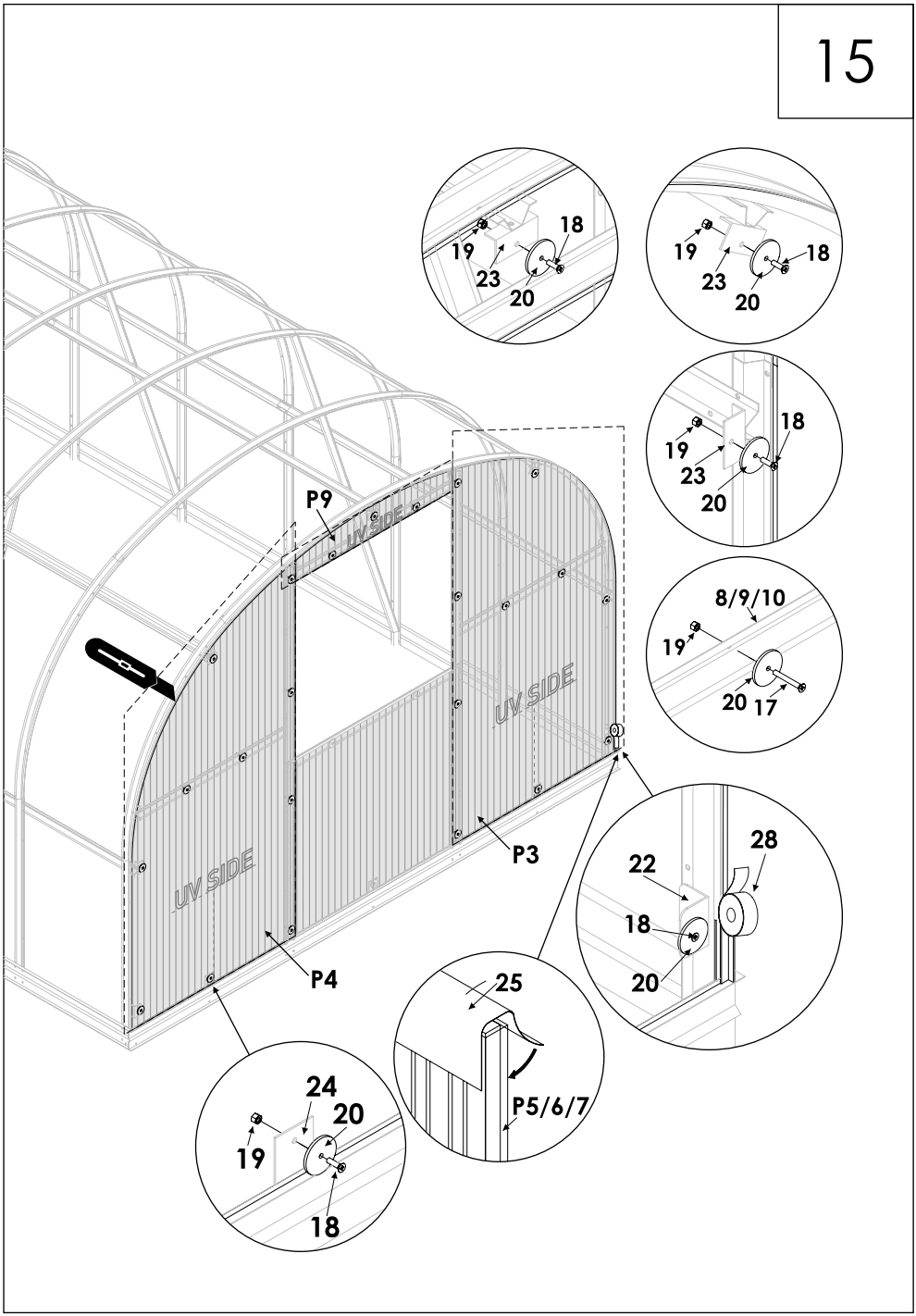
15
19
18
23
20
19
18
23
20
19
18
23
20
8/9/10
19
20
17
P9
UV SIDE
UV SIDE
UV SIDE
P3
P4
28
22
18
20
25
P5/6/7
24
20
19
18

16

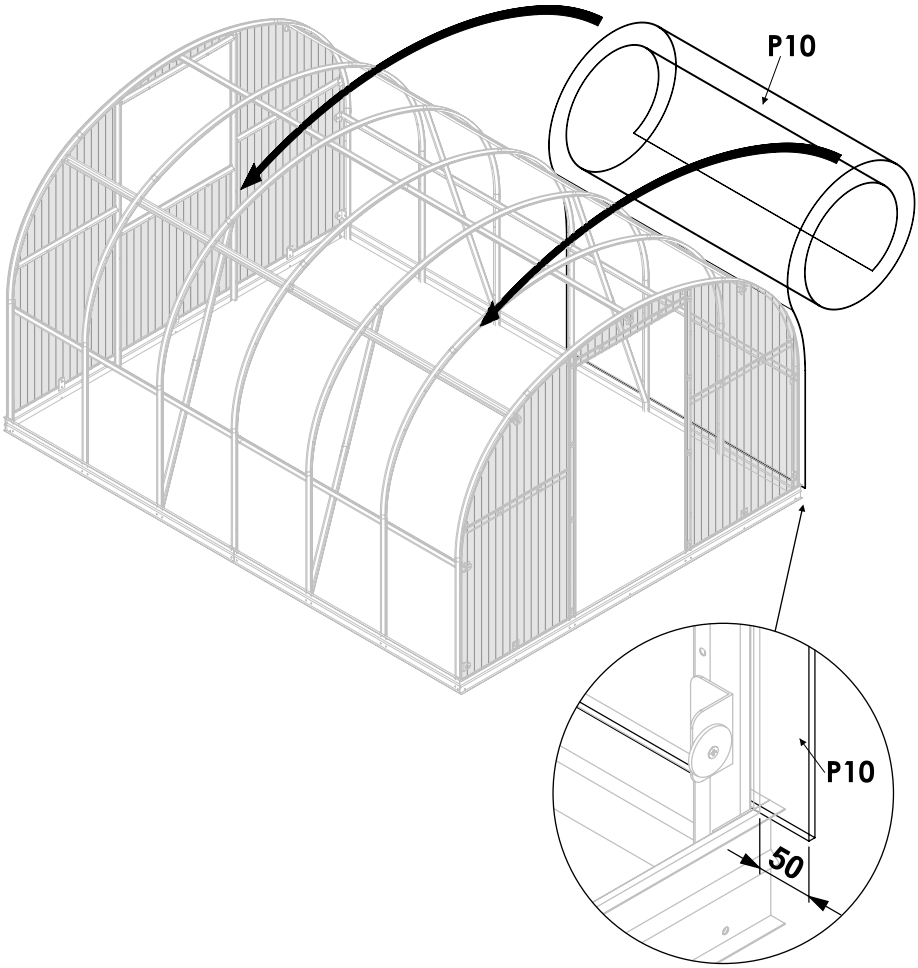

17

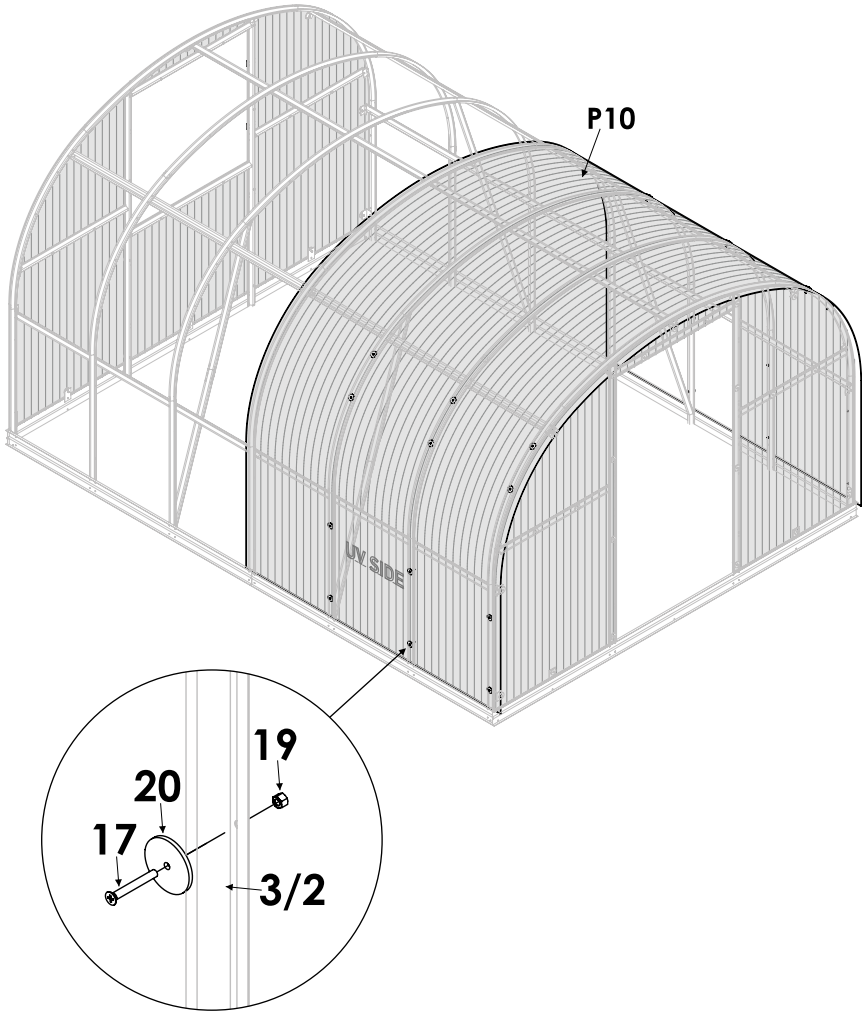

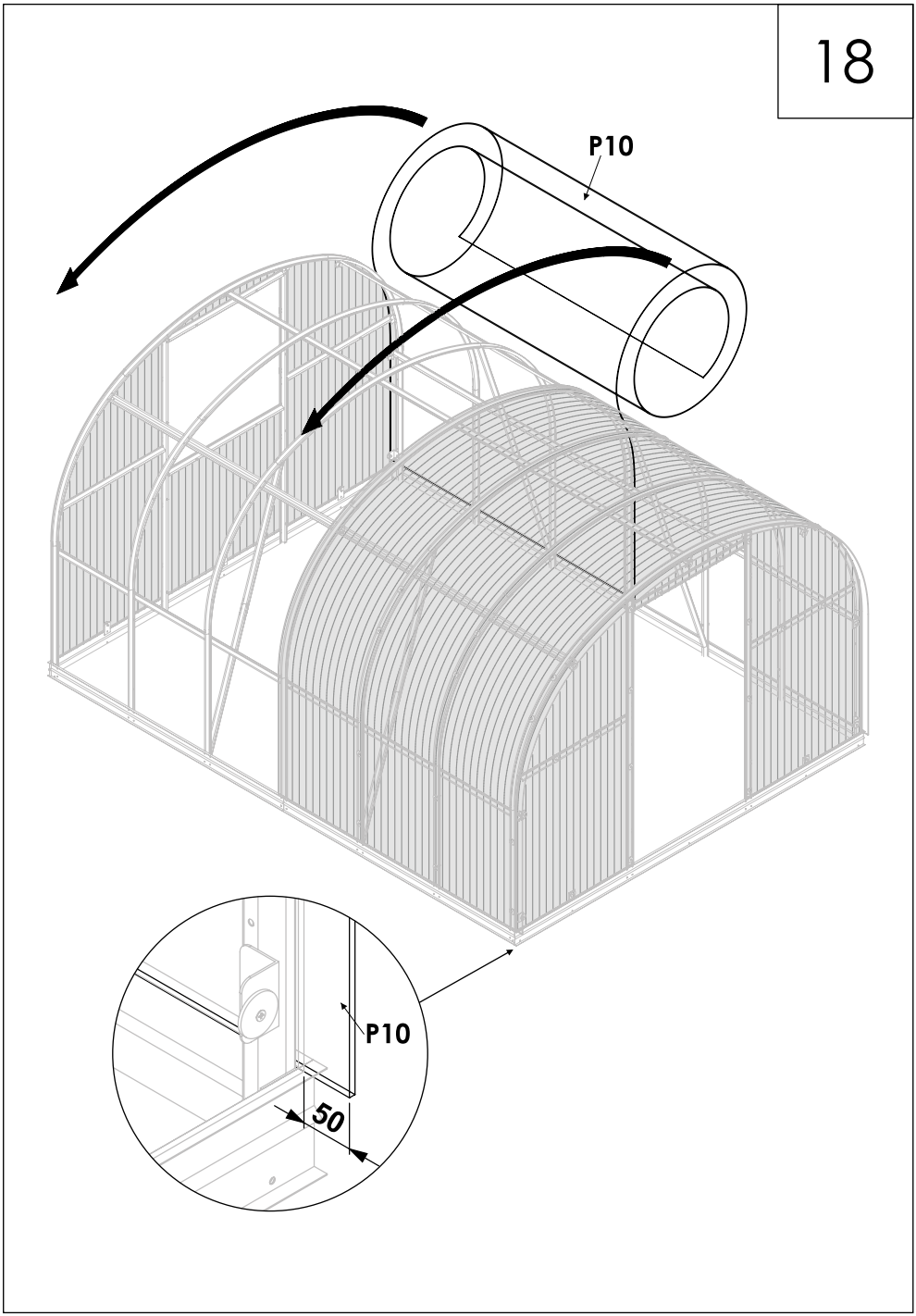
18
P10
P10
50

19

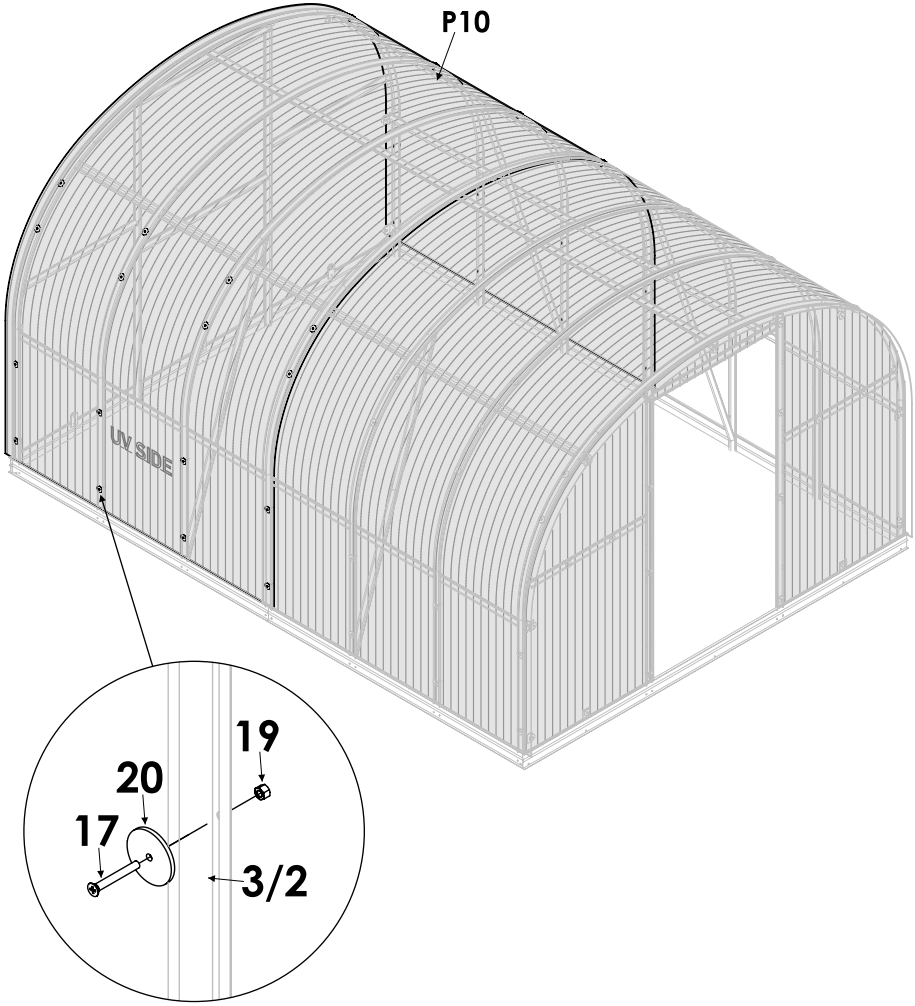

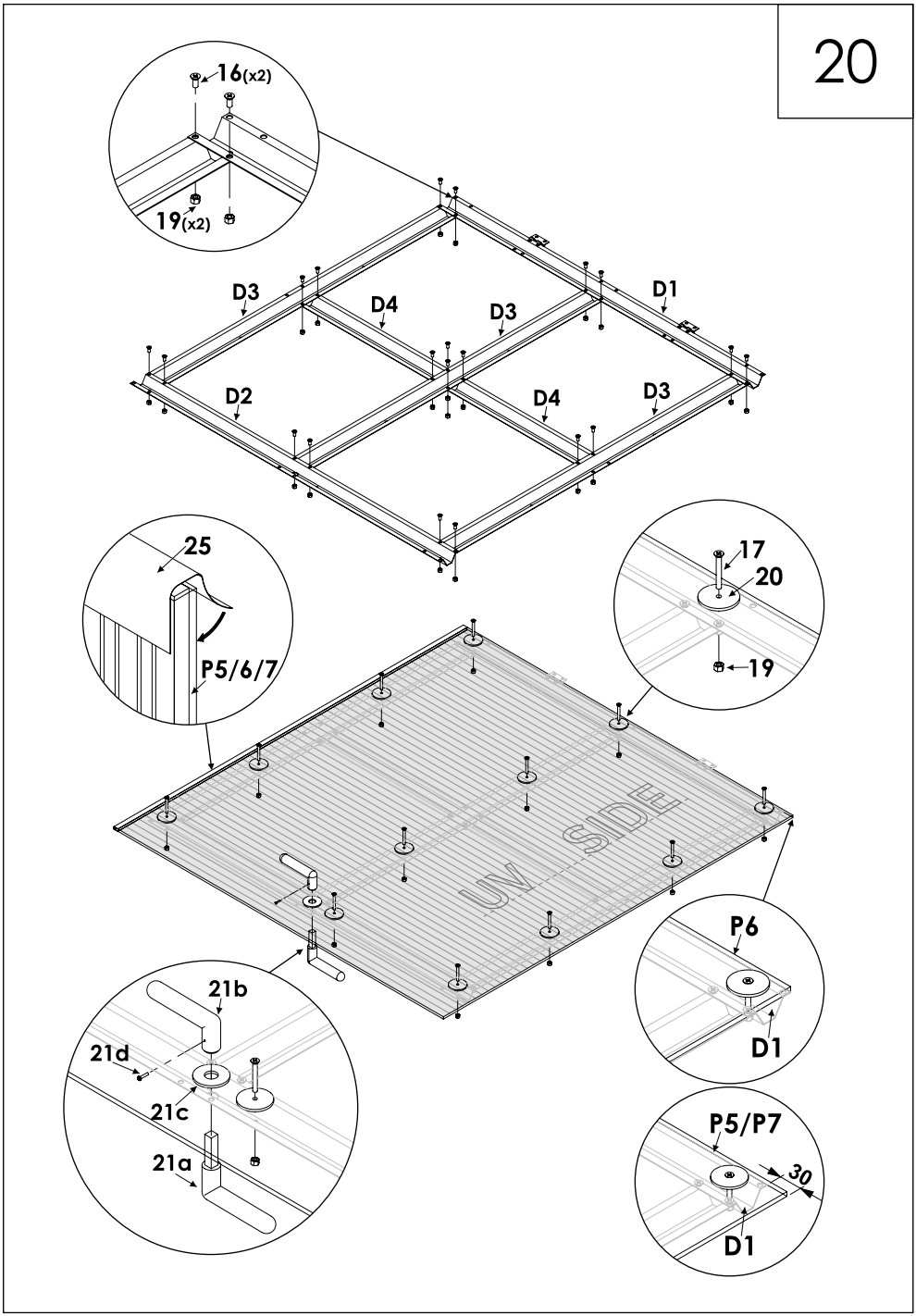
20
16(x2)
19(x2)
D3
D4
D3
D1
D2
D4
D3
25
P5/6/7
17
20
19
UNSIDE
P6
D1
21b
21d
21c
21a
P5/P7
30
D1

21

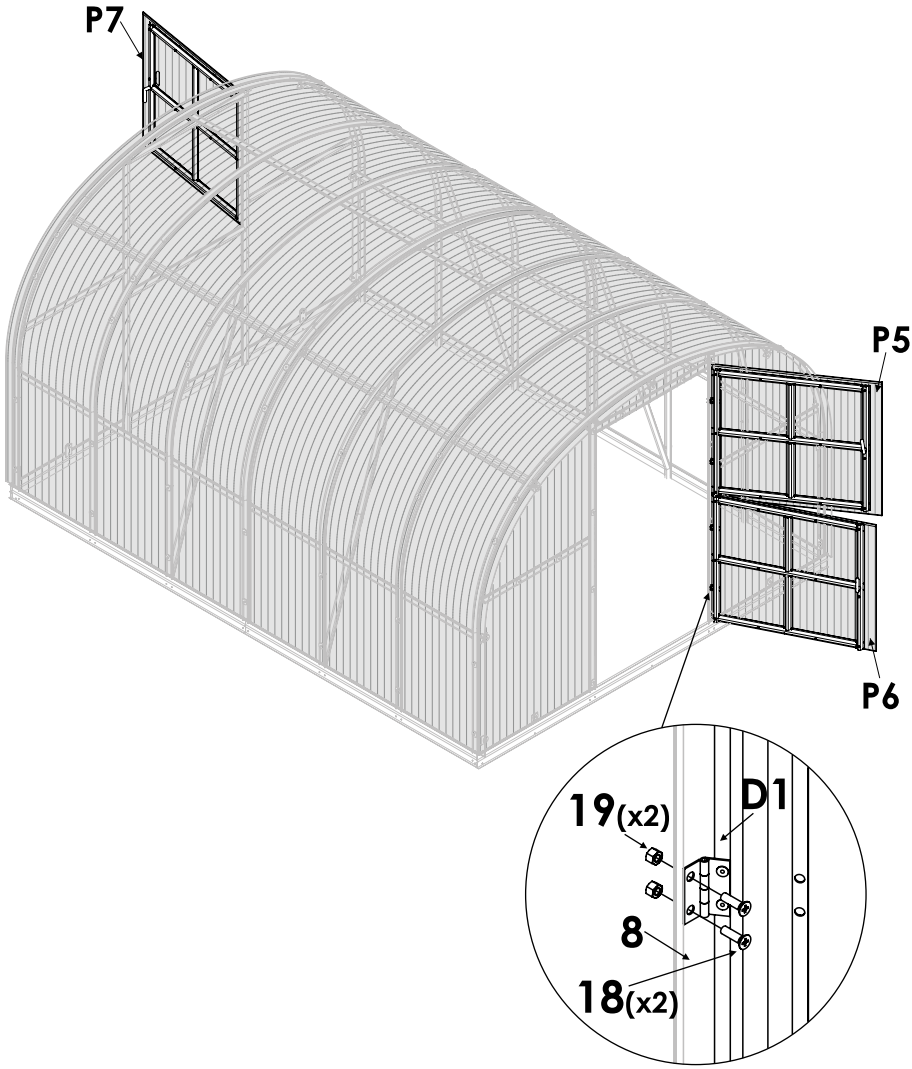

22

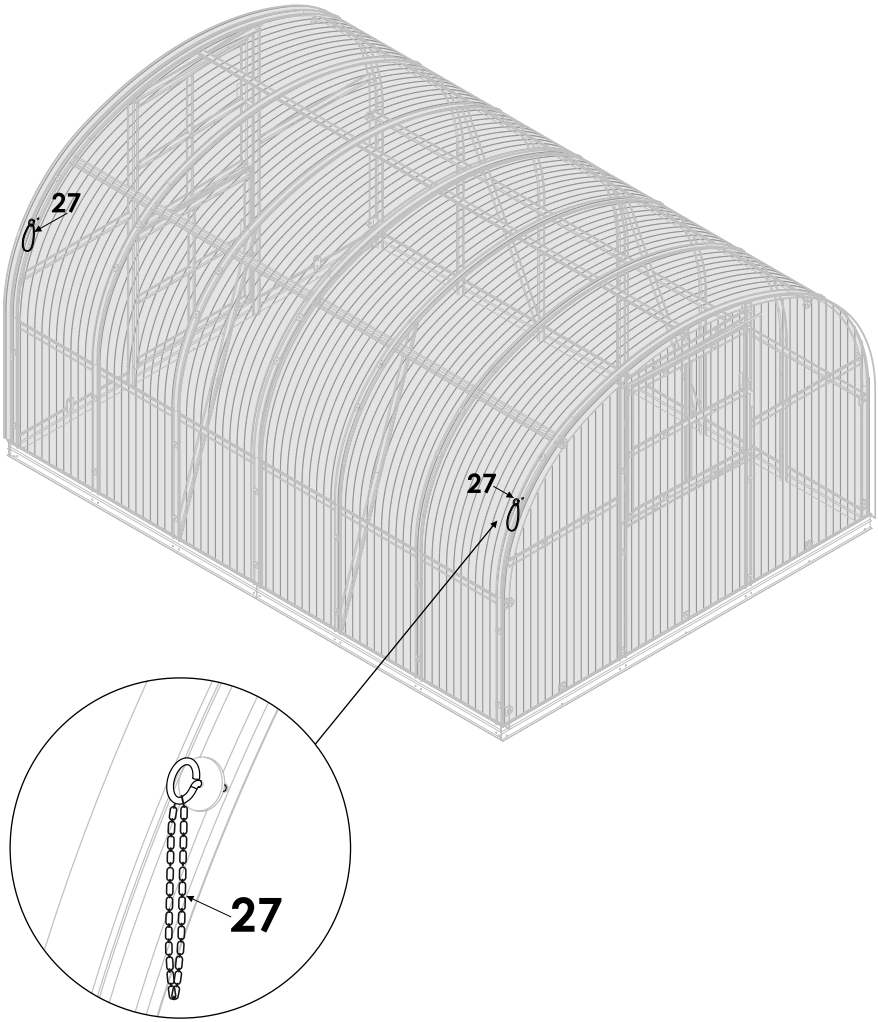

kiwa
No. 2268

CE

EN 1090-1:2009+A1:2011
No. 2268-CPR-419

LEGI

ZAHRADA JEŽEK

www.zahradajezek.cz
info@zahradajezek.cz

OD SUSEDA

www.odsuseda.sk
info@odsuseda.sk

JEZA

www.jeza.hu
info@jeza.hu

Distributor:

Dům a zahrada Ježek s.r.o.
Ledce 99, 330 14 Ledce u Plzně
CZECH REPUBLIC
VAT: CZ02906007