kiwa
No. 2268

CE

EN 1090-1:2009+A1:2011
No. 2268-CPR-419

BASIL

CZ Návod na montáž skleníku BASIL
SK Návod na montáž skleníka BASIL
HU BASIL üvegház összeszerelési útmutató

LEGI

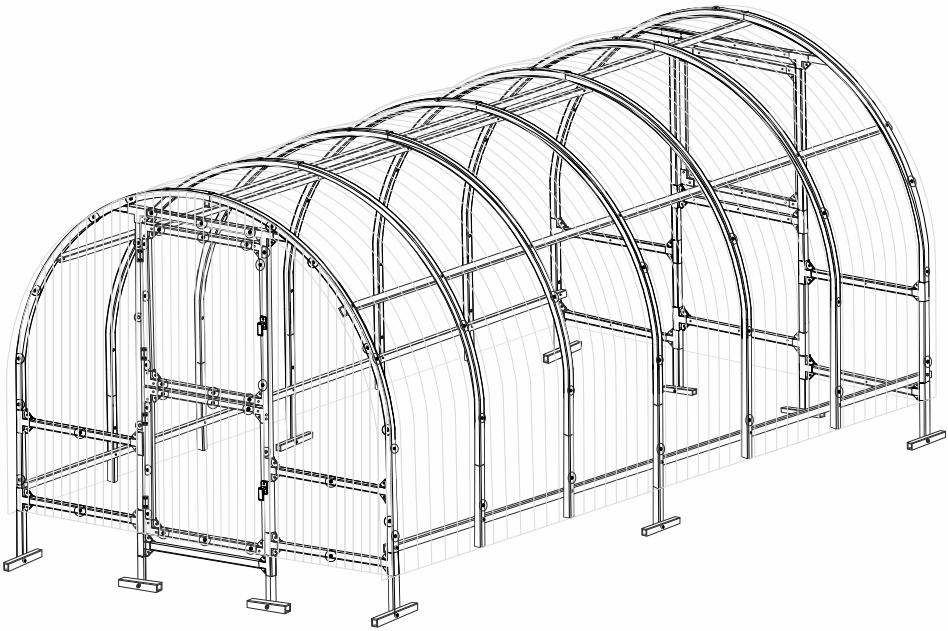

www.zahradajezek.cz / www.odsuseda.sk / www.jeza.hu

CZ

Skleníky KALE získaly certifikát CE, který vydala společnost UAB „KIWA inspecta“. Na základě tohoto certifikátu prohlašujeme, že při výrobním procesu dodržujeme třídu provedení prací EXC2 podle normy EN 1090-1:2009+A1:2011, pozinkovaná ocel podle normy En10346: DX51D+Z bez svařovacích procesů.

Upozornění!
Při montáži rámu skleníku a při práci s polykarbonátem vždy noste ochranné rukavice.
K montáži skleníku budete potřebovat:
* Šestihranný klíč o průměru 8 mm nebo klíč s otevřeným koncem;
* Šroubovák s křížovou hlavou nebo akumulátorový šroubovák;
* Lopatu k upevnění skleníku do země;
* Vodováhu pro měření rovnosti;
* Provázek pro měření úhlopříčky;
* Nůž pro řezání polykarbonátových desek;

Při stavbě skleníku je důležité vybrat vhodné místo a řídit se předpisy pro územní plánování.

ZÁRUKY A PODMÍNKY VÝROBCE
Veškeré záruky, podmínky vrácení zboží a aktuální a důležité informace o postupu montáže najdete na webových stránkách www.zahradajezek.cz

SK

Skleníky KALE získali certifikát CE, ktorý vydala spoločnosť UAB „KIWA inspecta“. Na základe tohto certifikátu vyhlasujeme, že pri výrobnom procese dodržiavame triedu vykonania prác EXC2 podľa normy EN 1090-1:2009+A1:2011, pozinkovaná oceľ podľa normy EN 10346: DX51D+Z bez zváracích procesov.

Upozornění!
Pri montáži rámu skleníka a pri práci s polykarbonátom vždy noste ochranné rukavice.
Na montáž skleníka budete potrebovať:
* Šesťhranný kľúč s priemerom 8 mm alebo vidlicový kľúč;
* Skrutkovač s krížovou hlavou alebo akumulátorový skrutkovač;
* Lopatu na upevnenie skleníka do zeme;
* Vodováhu na meranie rovinnosti;
* Povrázok na meranie uhlopriečky;
* Nôž na rezanie polykarbonátových dosiek;

Pri stavbe skleníka je dôležité vybrať vhodné miesto a riadiť sa predpismi územného plánovania.

ZÁRUKA VÝROBCU A PODMIENKYV
Všetky záruky, podmienky vrátenia tovaru a aktuálne a dôležité informácie o postupe montáže nájdete na webovej stránke www.odsuseda.sk

HU

Az KALE üvegházak CE tanúsítvánnyal rendelkeznek, amelyet az UAB „KIWA inspecta" vállalat állított ki. A tanúsítvány alapján kijelentjük, hogy a gyártási folyamat során betartjuk az EN 1090-1:2009+A1:2011 szabvány szerinti EXC2 kivitelezési osztályt, valamint az EN 10346: DX51D+Z szabványnak megfelelő horganyzott acélt alkalmazunk, hegesztési eljárások nélkül.

Figyelem!
Az üvegház vázának összeszerelésekor és a polikarbonáttal való munkavégzés során mindig viseljen védőkesztyűt.
Az üvegház összeszereléséhez a következőkre lesz szükség:
* 8 mm átmérőjű imbuszkulcs vagy villáskulcs;
* Keresztfejű csavarhúzó vagy akkumulátoros csavarozó;
* Ásó az üvegház talajhoz rögzítéséhez;
* Vízmérték a síkellenőrzéshez;
* Zsinór az átlók méréséhez;
* Kés a polikarbonát lemezek vágásához;

Az üvegház építésekor fontos a megfelelő hely kiválasztása, valamint a területrendezési és építési előírások betartása.

A GYÁRTÓ GARANCIÁI ÉS FELTÉTELEI
A garanciákra, az áru visszaküldésének feltételeire, valamint az összeszerelési eljárással kapcsolatos aktuális és fontos információkra vonatkozó részletek a www.jeza.hu weboldalon találhatók.

Seznam detailů

Název		Délka mm	BASIL		
			6m²	12m²	2m prodloužení
Nr. 1	Oblouk	2300	4	7	3
Nr. 2	Oblouk	2350	4	7	3
Nr. 3	Upevnění k zemi	350	4	6	2
Nr. 5	Boční spodní vzpěra oblouku (levá, pravá)	670	8	14	6
Nr. 7	Upevnění k zemi – příčky	170-200	8	10	2
Nr. 8	Zpevnění oblouků – příčky	2050	–	5	5
Nr. 9	Zpevnění oblouků – příčky	2000	5	5	–
Nr. 10	Sloupek dveří – okna	2210	2	2	–
Nr. 11	Sloupek dveří – okna s více otvory	2210	2	2	–
Nr. 12	Boční zpevnění přední zadní části	970	4	4	–
Nr. 12.1	Boční zpevnění přední zadní části	950	4	4	–
Nr. 13	Příčná vzpěra dveří – okna (se zkosenými konci 45°)	1320	2	2	–
Nr. 14	Příčné vyztužení pod oknem (v zadní části skleníku)	965	3	3	–
Nr. 20	Šrouby M5-16	I-16	64	64	–
Nr. 22	Šrouby M5-45 (50)	I-45	158	201	43
Nr. 23	Šrouby M4-45	I-45	6	6	–
Nr. 24	Samorezné šrouby	4,2 x 19	29	29	–
Nr. 25	Matice M5		222	265	43
Nr. 26	Matice M4		6	6	–
Nr. 27	Průhledné podložky		55	73	18
Nr. 28	Průhledné podložky (poloviční)		52	52	–
Nr. 29	Sada úchytů		3	3	–
Nr. 30	Dvouramenné spojení		24	24	–
Nr. 31	Tříramenné spojení		52	52	–
Nr. 32	Závěsy		6	6	–
	Dveře - okno				
Dveře 1	Část dveří s panty	885	3	3	–
Dveře 2	Část dveří s klikou	885	3	3	–
Dveře 3	Spodní/horní část dveří (horizontální část)	950	6	6	–

*Možná tolerance délky dílů + - 1-4 mm

Rozměry polykarbonátu

	Šířka/Výška (mm)	6m²	12m²	2m prodloužení	Poznámky
1 Horní část dveří	1050 x 1030	1	1	–	**ŘEZÁNÍ LISŤŮ ZÁVISÍ NA KOMPLETACI SKLENÍKU!** Pokud jste obdrželi pouze velké listy o rozměrech 2100 x 6000 mm (6 m2 – 2 ks; 12 m2 – 3 ks atd.), všechny tyto díly se řezají z jednoho listu o rozměrech 2100 x 6000 mm podle předloženého schématu řezání. Velké listy o rozměrech 2100 x 6000 mm se používají na střechu a listy o rozměrech 1050 x 2000 mm se používají na přední a zadní část skleníku. Řiďte se rozměry uvedenými v tabulce rozměrů polykarbonátu.
2 Spodní část dveří	1050 x 930	1	1	–	
3 Spodní část okna	1050 x 900	1	1	–	
4 Okno	1050 x 1050	1	1	–	
5 6 7 8 Boční části	1050 x 2000	4	4	–	
9 Horní část dveřního okna z polykarbonátu	1050 x 180	2	2	–	
10 Horní část	2100 x 6000	1	2	1	

Schéma řezu polykarbonátu

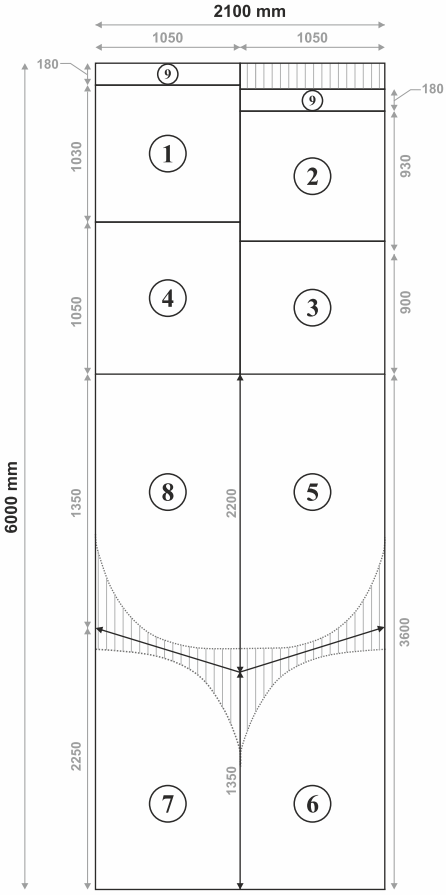

1	Horní část dveří
2	Spodní část dveří
3	Spodní část okna
4	Okno
5 6 7 8	Boční části
9	Boční části

Zoznam podrobností

Názov		Dĺžka mm	BASIL		
			6m²	12m²	2m predĺženie
Nr. 1	Oblúk	2300	4	7	3
Nr. 2	Oblúk	2350	4	7	3
Nr. 3	Upevnenie k zemi	350	4	6	2
Nr. 5	Bočná spodná vzpera oblúka (ľavá, pravá)	670	8	14	6
Nr. 7	Upevnenia k zemi – priečky	170-200	8	10	2
Nr. 8	Výstuž oblúka – priečky	2050	–	5	5
Nr. 9	Výstuž oblúka – priečky	2000	5	5	–
Nr. 10	Dverová – okenná vzpera	2210	2	2	–
Nr. 11	Dverová – okenná vzpera s viacerými otvormi	2210	2	2	–
Nr. 12	Predné zadné bočné výstuhy	970	4	4	–
Nr. 12.1	Predné zadné bočné výstuhy	950	4	4	–
Nr. 13	Dverová a okenná priečna vzpera (s rezanými koncami 45°)	1320	2	2	–
Nr. 14	Priečna výstuž pod oknom (v zadnej časti skleníka)	965	3	3	–
Nr. 20	Skrutky M5-16	I-16	64	64	–
Nr. 22	Skrutky M5-45 (50)	I-45	158	201	43
Nr. 23	Skrutky M4-45	I-45	6	6	–
Nr. 24	Skrutky s samořezným závitom	4,2 x 19	29	29	–
Nr. 25	Matice M5		222	265	43
Nr. 26	Matice M4		6	6	–
Nr. 27	Priehľadné rozpierky		55	73	18
Nr. 28	Priehľadné rozpierky (polovica)		52	52	–
Nr. 29	Sada rukovätí		3	3	–
Nr. 30	Obojstranné spojenie		24	24	–
Nr. 31	Trojstranné spojenie		52	52	–
Nr. 32	Závesy		6	6	–
	Dvere – okno				
Dvere 1	Časť dverí so závesmi	885	3	3	–
Dvere 2	Časť dverí s rukoväťou	885	3	3	–
Dvere 3	Spodná/horná časť dverí (horizontálna časť)	950	6	6	–

*Možná tolerančná odchýlka v dĺžkach dielov + - 1-4 mm

Rozmery polykarbonátu

	Šírka/Výška (mm)	6m²	12m²	2m predĺženie	Poznámky
1 Horná časť dverí	1050 x 1030	1	1	–	**REZANIE PLECHOV ZÁVISÍ OD KONFIGURÁCIE SKLENÍKA!** Ak máte k dispozícii iba veľké fólie s rozmermi 2100 x 6000 mm (6 m2 – 2 ks; 12 m2 – 3 ks atď.), všetky tieto diely sa vyrezávajú z jednej fólie s rozmermi 2100 x 6000 mm podľa priloženého rezacieho diagramu. Veľké tabule s rozmermi 2100 x 6000 mm sa používajú na strechu, zatiaľ čo tabule s rozmermi 1050 x 2000 mm sa používajú na prednú a zadnú časť skleníka. Pozrite si rozmery uvedené v tabuľke rozmerov polykarbonátu.
2 Spodná časť dverí	1050 x 930	1	1	–	
3 Spodná časť okna	1050 x 900	1	1	–	
4 Okno	1050 x 1050	1	1	–	
5 6 7 8 Bočné časti	1050 x 2000	4	4	–	
9 Polykarbonátové okno v hornej časti dverí	1050 x 180	2	2	–	
10 Horná časť	2100 x 6000	1	2	1	

Schéma rezania polykarbonátu

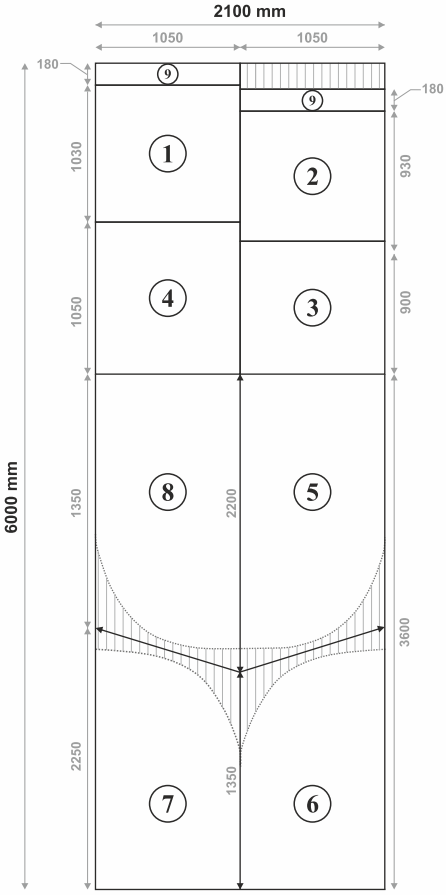

1	Horná časť dverí
2	Spodná časť dverí
3	Spodná časť okna
4	Okno
5 6 7 8	Bočné časti
9	Bočné časti

Részletek listája

Cím		Hosszúság mm	BASIL		
			6m²	12m²	2 m-es hosszabbítás
Nr. 1	Ív	2300	4	7	3
Nr. 2	Ív	2350	4	7	3
Nr. 3	Talajhoz való rögzítés	350	4	6	2
Nr. 5	Oldalsó alsó ívtámasz (bal, jobb)	670	8	14	6
Nr. 7	Talajhoz való rögzítések – keresztrudak	170-200	8	10	2
Nr. 8	Ív megerősítés – keresztrudak	2050	–	5	5
Nr. 9	Ív megerősítés – keresztrudak	2000	5	5	–
Nr. 10	Ajtó – ablak támasz	2210	2	2	–
Nr. 11	Ajtó – ablak támasz több lyukkal	2210	2	2	–
Nr. 12	Első hátsó oldalsó megerősítések	970	4	4	–
Nr. 12.1	Első hátsó oldalsó megerősítések	950	4	4	–
Nr. 13	Ajtó- és ablakkeresztmerevítő (45°-os vágott végekkel)	1320	2	2	–
Nr. 14	Keresztmerevítés az ablak alatt (az üvegház hátsó részén)	965	3	3	–
Nr. 20	M5-16 csavarok	I-16	64	64	–
Nr. 22	M5-45 (50) csavarok	I-45	158	201	43
Nr. 23	M4-45 csavarok	I-45	6	6	–
Nr. 24	Öntapadó csavarok	4,2 x 19	29	29	–
Nr. 25	M5 anyák		222	265	43
Nr. 26	M4 anyák		6	6	–
Nr. 27	Átlátszó távtartók		55	73	18
Nr. 28	Átlátszó távtartók (fél)		52	52	–
Nr. 29	Kézifogantyú-készlet		3	3	–
Nr. 30	Kétoldalas csatlakozás		24	24	–
Nr. 31	Háromoldalas csatlakozás		52	52	–
Nr. 32	Zsanérok		6	6	–
	Ajtó – ablak				
Ajtó 1	Ajtóelem zsanérokkal	885	3	3	–
Ajtó 2	Ajtóelem fogantyúval	885	3	3	–
Ajtó 3	Alsó/felső ajtóelemek (vízszintes rész)	950	6	6	–

*Lehetséges tűréshatár az alkatrészek hosszában + - 1-4 mm

Polikarbonát méretek

	Szélesség/ Magasság (mm)	6m²	12m²	2 m-es hosszabbítás	Megjegyzések
1 Felső ajtószekció	1050 x 1030	1	1	–	**A LEMEZEK VÁGÁSA AZ ÜVEGHÁZ KONFIGURÁCIÓJÁTÓL FÜGG!** Ha csak 2100x6000 mm-es (6 m2 – 2 db; 12 m2 – 3 db stb.) nagy lapok állnak rendelkezésre, akkor ezeket az alkatrészeket egy 2100x6000 mm-es lapról vágják ki a mellékelt vágási rajz szerint. A 2100x6000 mm-es nagy lapokat a tetőhöz használjuk, míg a 1050x2000 mm-es lapokat az üvegház elülső és hátsó részéhez. Kérjük, vegye figyelembe a polikarbonát méretek táblázatában megadott méreteket.
2 Alsó ajtószekció	1050 x 930	1	1	–	
3 Ablak alsó része	1050 x 900	1	1	–	
4 Ablak	1050 x 1050	1	1	–	
5 6 7 8 Oldalsó szekciók	1050 x 2000	4	4	–	
9 Felső ajtóablak polikarbonát	1050 x 180	2	2	–	
10 Felső szekció	2100 x 6000	1	2	1	

Polikarbonát vágási rajz

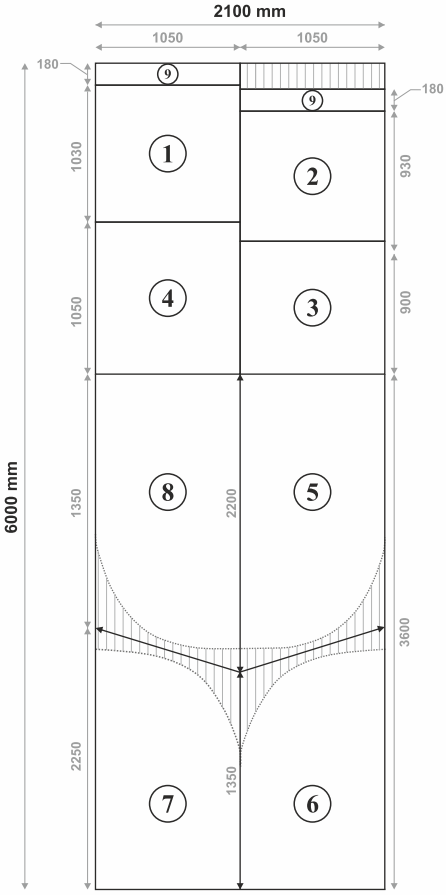

1	Felső ajtószekció
2	Alsó ajtószekció
3	Ablak alja
4	Ablak
5 6 7 8	Oldalsó szekciók
9	Oldalsó szekciók

Nr. 22	Nr. 25
M5-45(50)	M5

CZ Montáž upevnění do země
SK Inštalácia kotiev do zeme
HU Horgonyok felszerelése a talajba

1

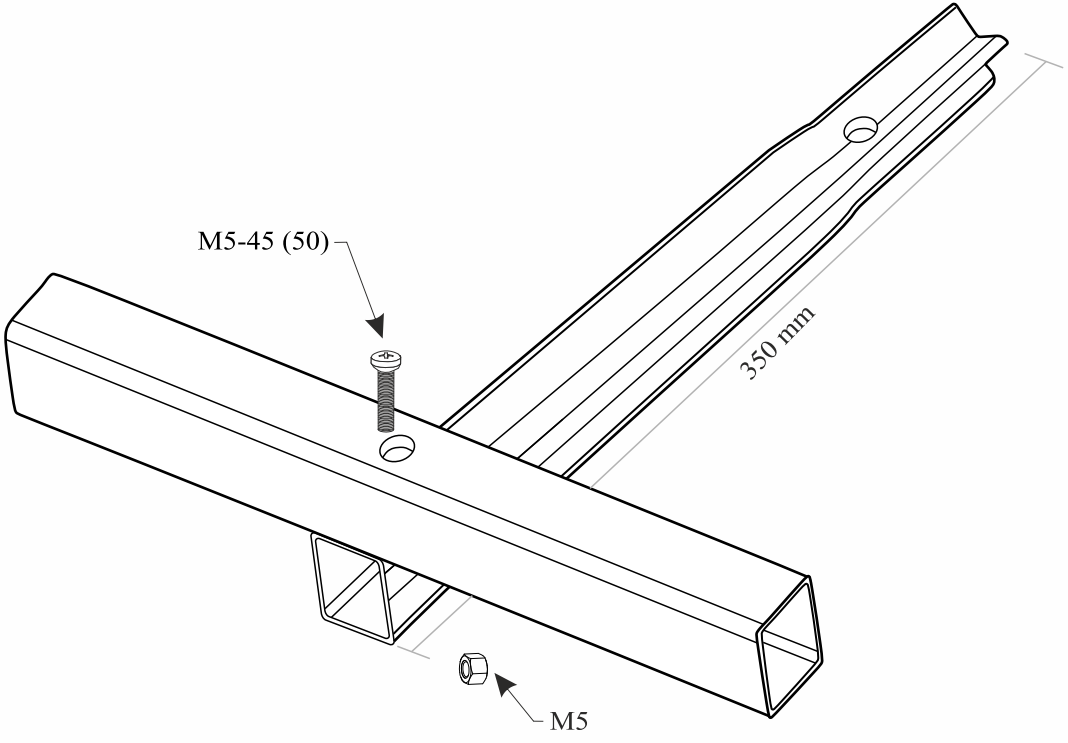

CZ Montáž oblouku
SK Inštalácia oblúkov
HU Ívek felszerelése

2

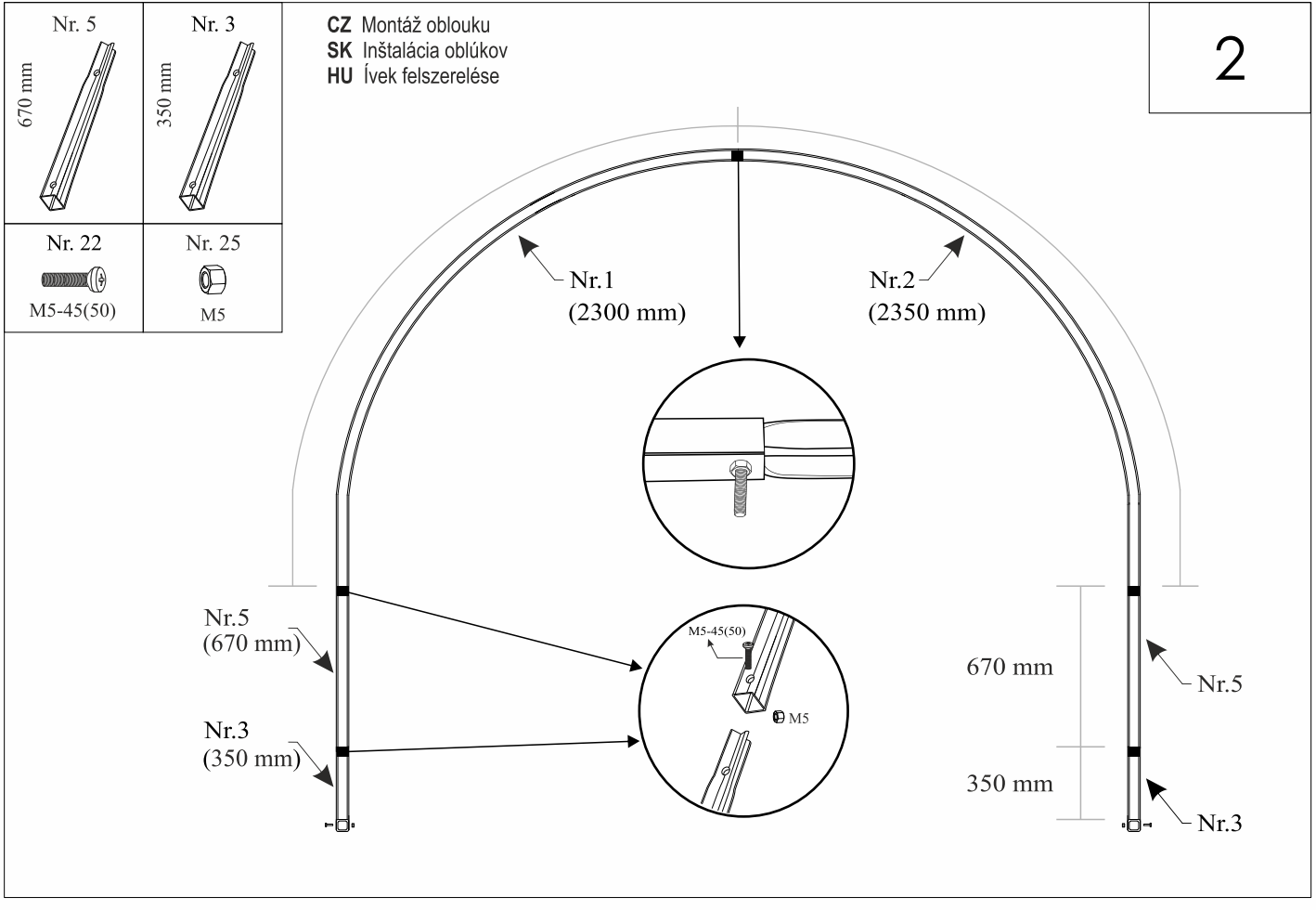

CZ Zpevnění oblouků – montáž příčných nosníků
SK Výstuž oblúka – inštalácia priečnych tyčí
HU Ív megerősítése - keresztrudak felszerelése

3

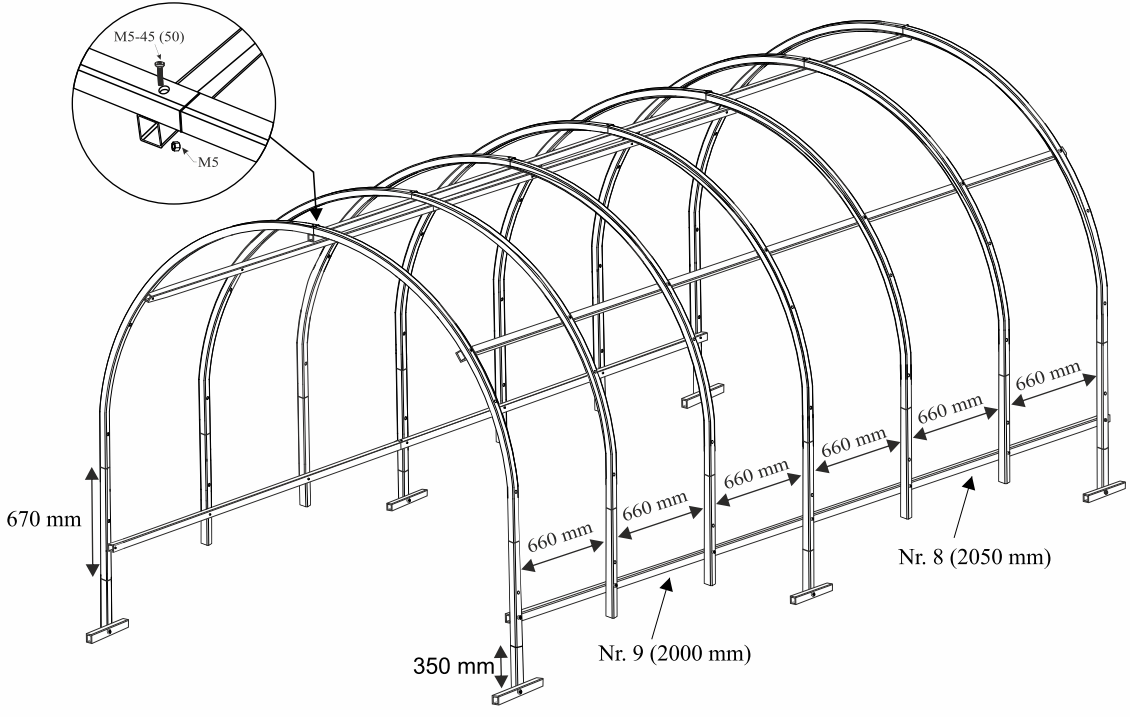

CZ Montáž bočního zpevnění
SK Inštalácia bočného výstužného materiálu
HU Oldalsó megerősítés felszerelése

4

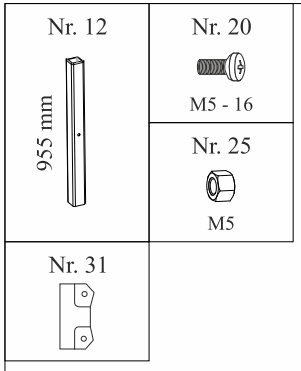

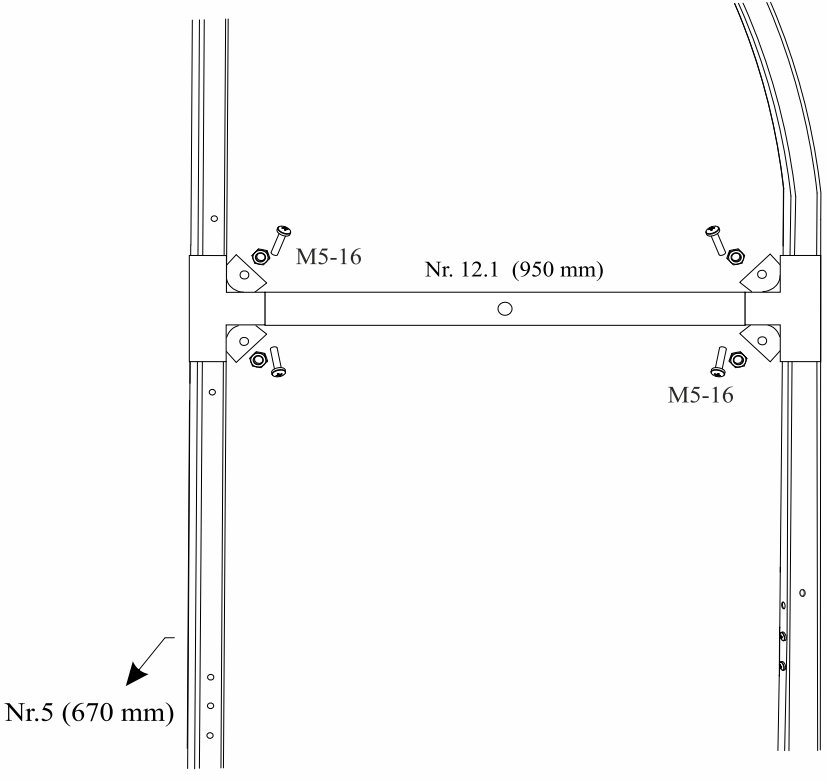

5

Nr. 13 1320 mm	
Nr. 20 M5 - 16	Nr. 31
Nr. 25 M5	Nr. 24 4,2x19 cm

CZ Upevnění příčných sloupků dveří a oken (přední strana)

SK Upevnenie priečnych tyčí dverí a okien (predné)

HU Ajtó- és ablakkeretek rögzítése (elöl)

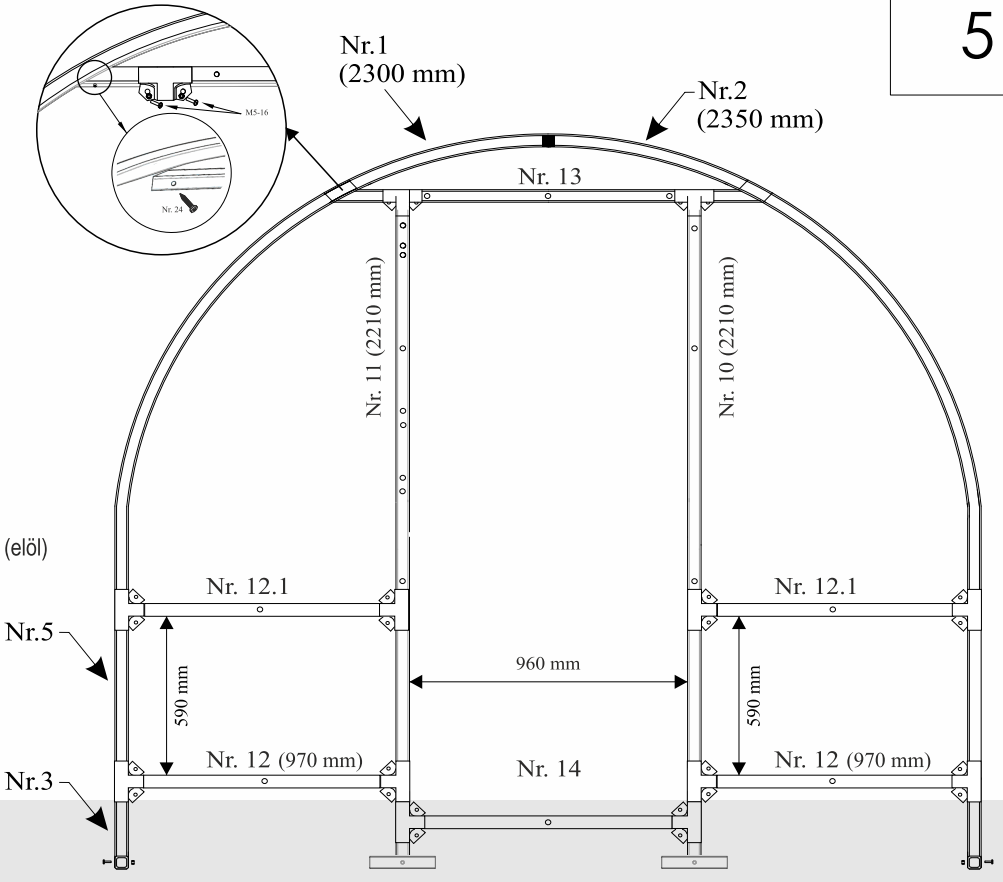

CZ ZEMĚ
SK ZEM
HU ALAP

6

Nr. 13 1320 mm	
Nr. 20 M5 - 16	Nr. 31
Nr. 25 M5	Nr. 24 4,2x19 cm

CZ Upevnění příčných sloupků dveří a oken (konec)

SK Upevnenie priečnych tyčí dverí a okien (koniec)

HU Ajtó- és ablakkeretek rögzítése (vég)

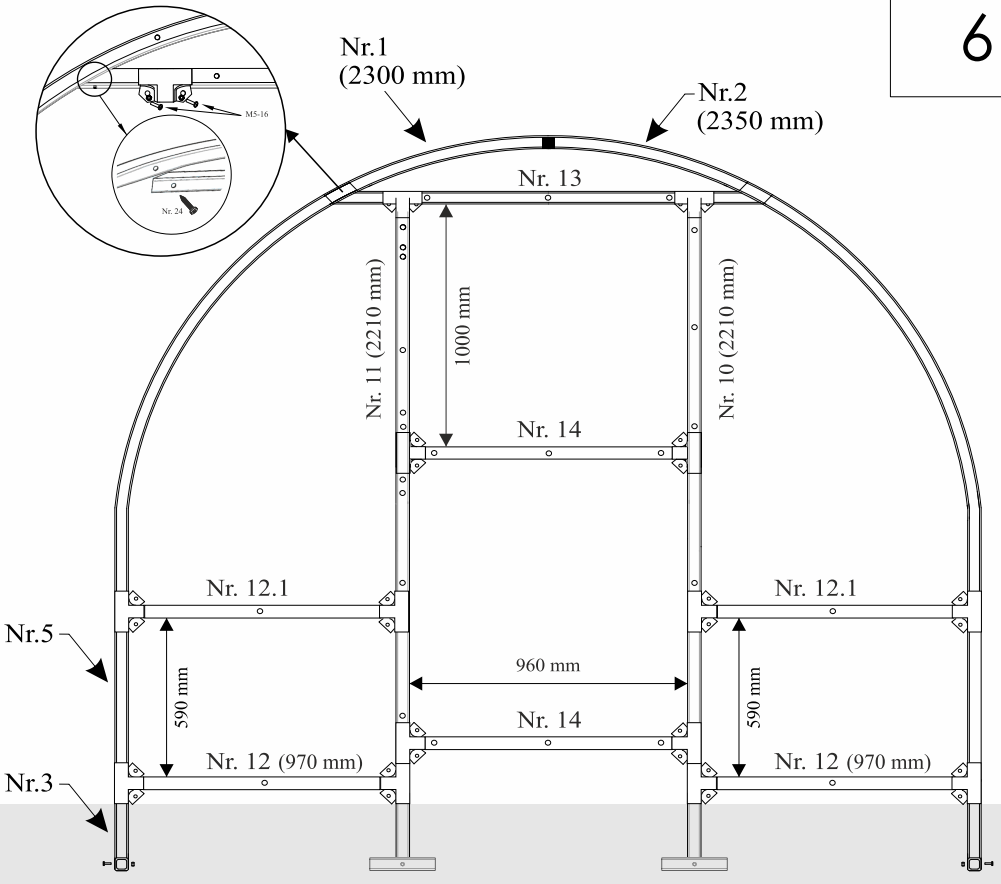

CZ ZEMĚ
SK ZEM
HU ALAP

Nr. 22	Nr. 24	Nr. 25
M5-45(50)	4,2x19 cm	M5
Nr. 27	Nr. 28	

CZ Montáž bočních dílů a dveřních krytů (přední část)
SK Inštalácia bočných panelov a krytov dverí (predné)
HU Oldalpanelek és ajtóborítások (elülső) felszerelése

7

CZ

⑤⑥ Boční díl
⑨ Horní polycarbonát dveřního okna

SK

⑤⑥ Bočný panel
⑨ Horné okno dverí z polykarbonátu

HU

⑤⑥ Oldalpanel
⑨ Felső ajtóablak polikarbonát

CZ UV ochrana
SK UV ochrana
HU UV-védelem

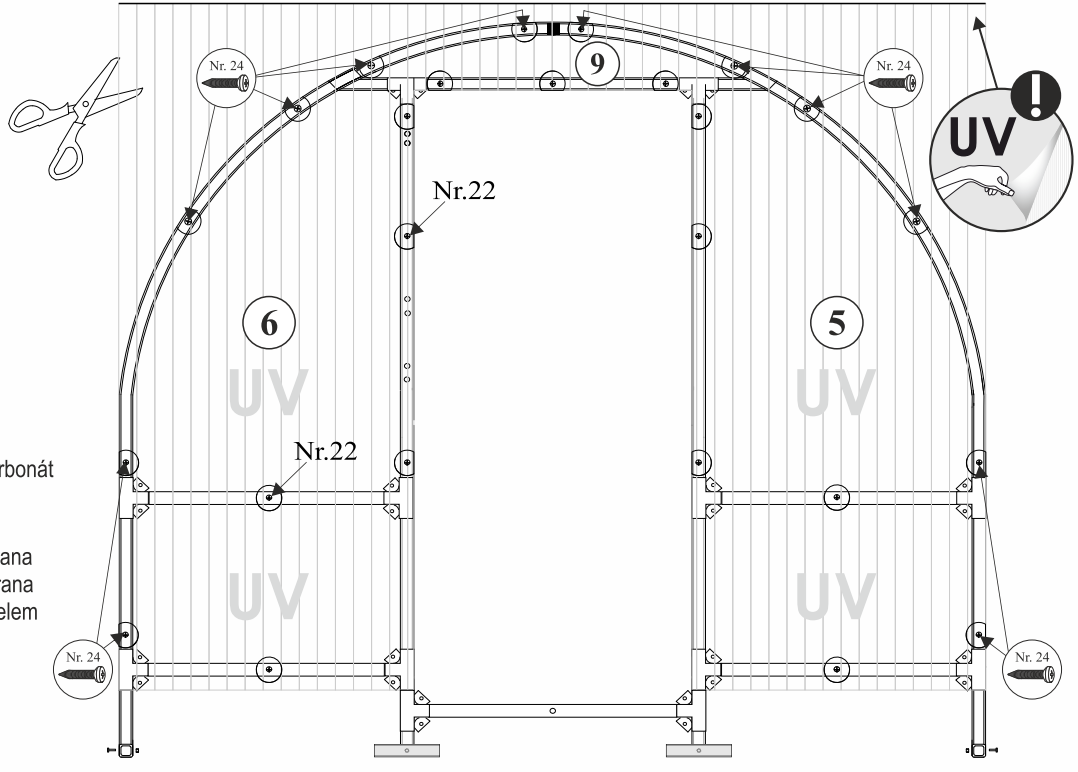

Nr. 22	Nr. 24	Nr. 25	Nr. 27	Nr. 28
M5-45(50)	4,2x19 cm	M5		

CZ Montáž bočních dílů a dveřních krytů (konec)
SK Inštalácia bočných panelov a krytov dverí (koniec)
HU Oldalsó panelek és ajtóborítások felszerelése (vég)

8

CZ

③ Spodní část okna
⑦⑧ Boční část
⑨ Horní část dveřního okna z polykarbonátu

SK

③ Spodná časť okna
⑦⑧ Bočný panel
⑨ Horná časť dverového okna z polykarbonátu

HU

③ Az ablak alja
⑦⑧ Oldalsó panel
⑨ Az ajtóablak felső polikarbonátja

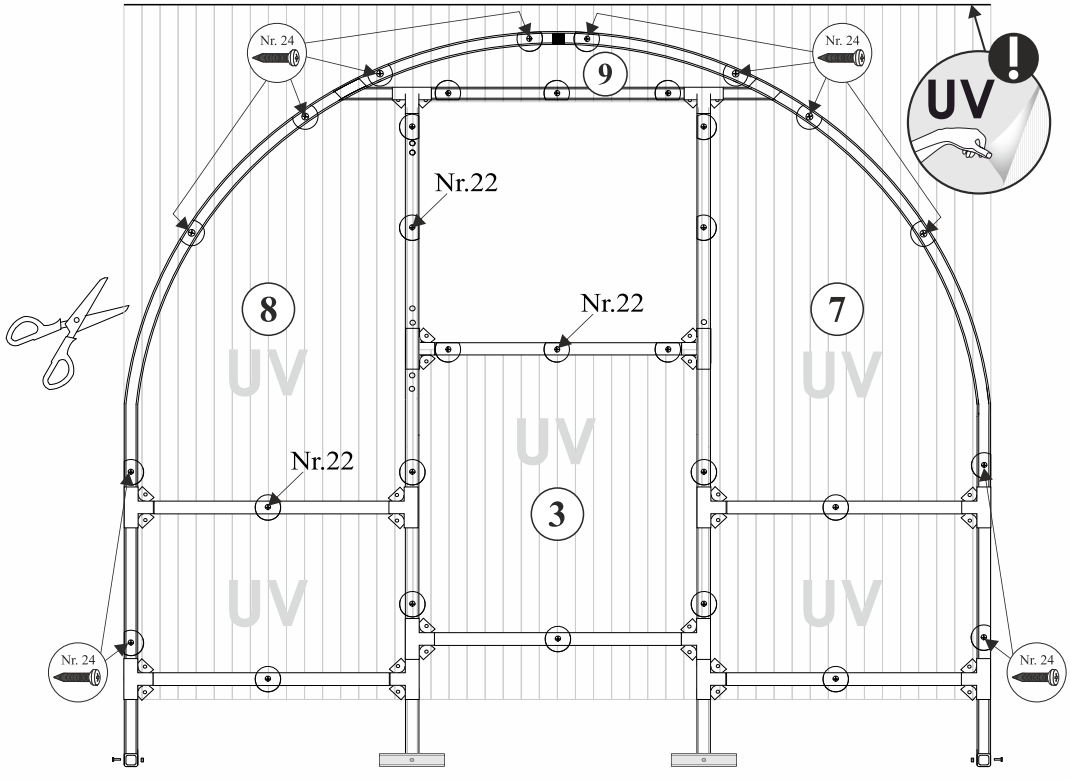

CZ UV ochrana
SK UV ochrana
HU UV-védelem

CZ Dveře – okno
SK Dvere – okno
HU Ajtó – ablak

Nr. 1	Nr. 2
885 mm	885 mm
Nr. 3	Nr. 20
950 mm	M5 - 16
	Nr. 22
	M5 - 45(50)

CZ Montáž dveří – okna
SK Montáž dverí – okien
HU Ajtó – ablak szerelvény

9

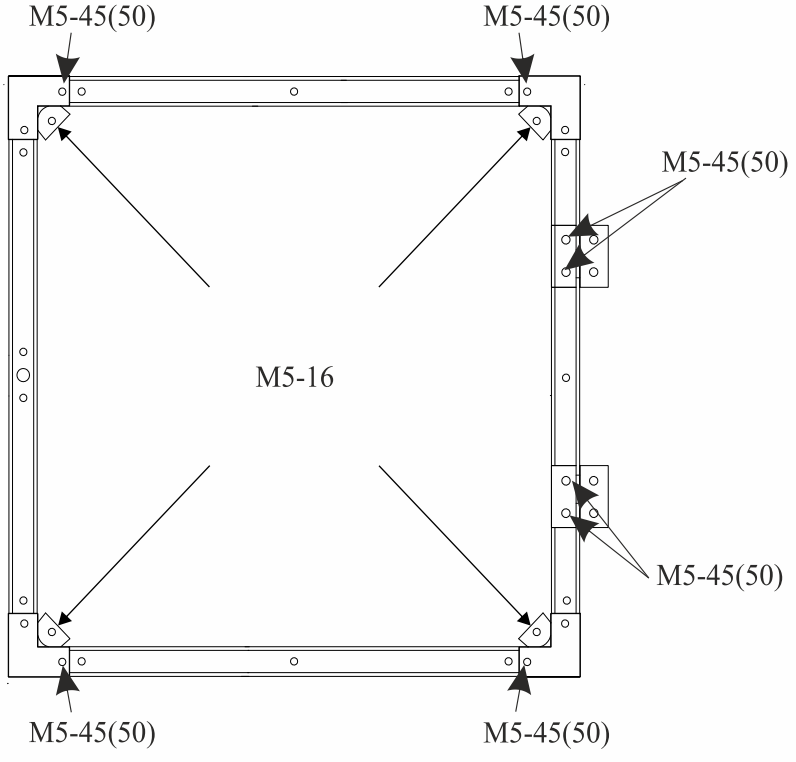

10

CZ Upevnění dveří a oken ke konstrukci
SK Upevňovanie dverí a okien k rámu
HU Ajtók és ablakok rögzítése a kerethez

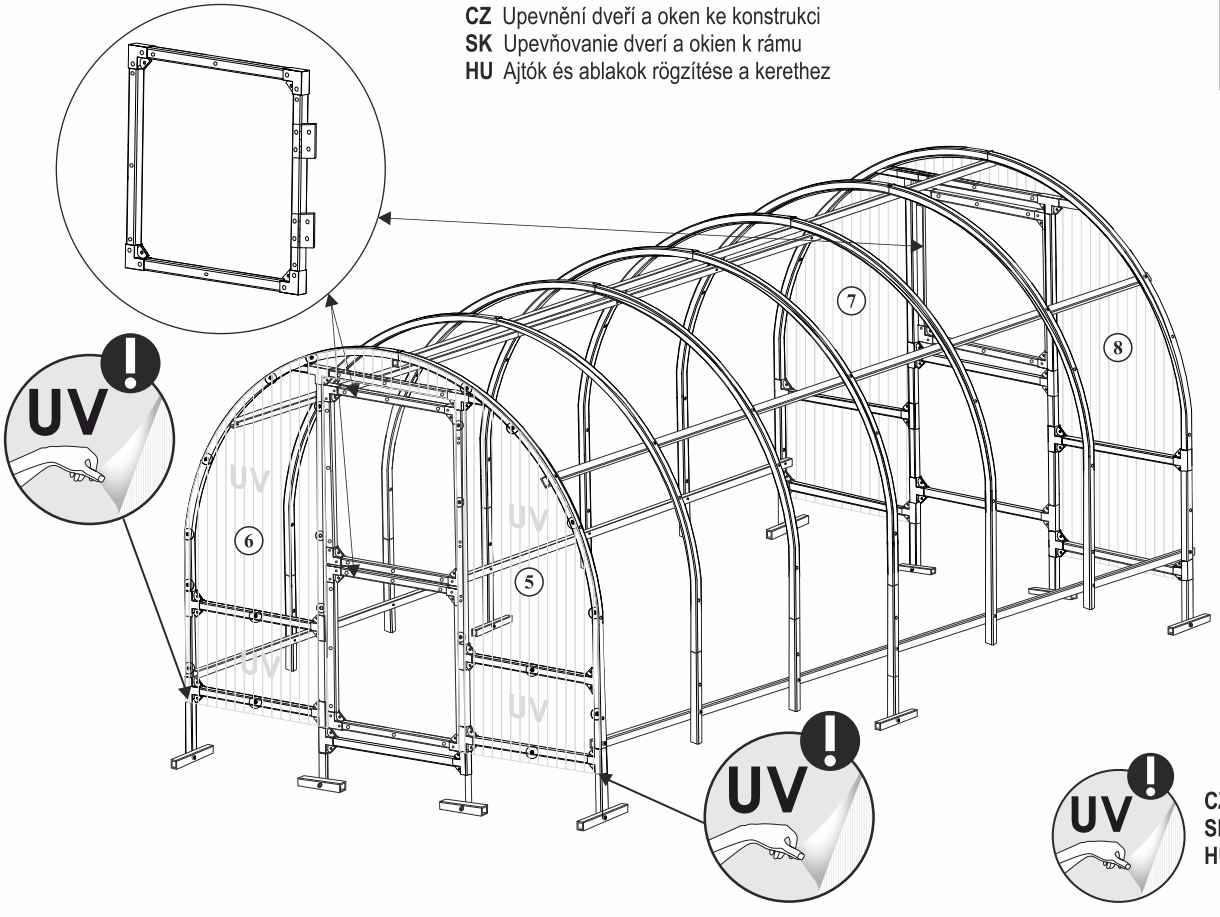

CZ UV ochrana
SK UV ochrana
HU UV-védelem

Nr. 22	Nr. 24	Nr. 25
M5-45(50)	4,2x19 cm	M5
Nr. 27	Nr. 28	

CZ Montáž bočních dílů a dveřních krytů (přední část)
SK Inštalácia bočných panelov a krytov dverí (predné)
HU Oldalpanelek és ajtóborítások (elülső) felszerelése

11

CZ
⑤⑥ Boční díl
⑨ Horní polycarbonát dveřního okna

SK
⑤⑥ Bočný panel
⑨ Horné okno dverí z polykarbonátu

HU
⑤⑥ Oldalpanel
⑨ Felső ajtóablak polikarbonát

CZ UV ochrana
SK UV ochrana
HU UV-védelem

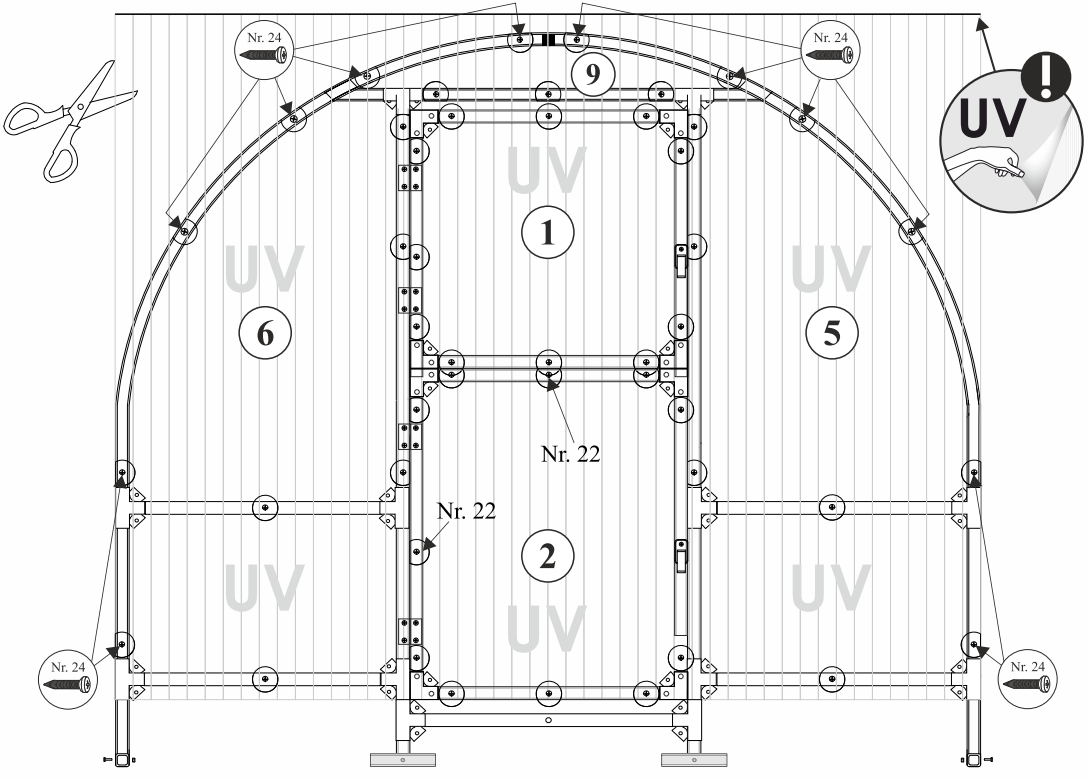

CZ

③ Spodní část okna
④ Okno
⑦⑧ Boční část
⑨ Horní část dveřního okna z polykarbonátu

SK

③ Spodná časť okna
④ Okno
⑦⑧ Bočná časť
⑨ Horné okno dverí z polykarbonátu

HU

③ Ablak alja
④ Ablak
⑦⑧ Oldalsó rész
⑨ Felső ajtóablak polikarbonát

Nr. 22	Nr. 25	Nr. 27	Nr. 28
M5-45(50)	M5		

CZ Montáž zadní části krytu
SK Inštalácia zadného krytu
HU Hátsó burkolat felszerelése

12

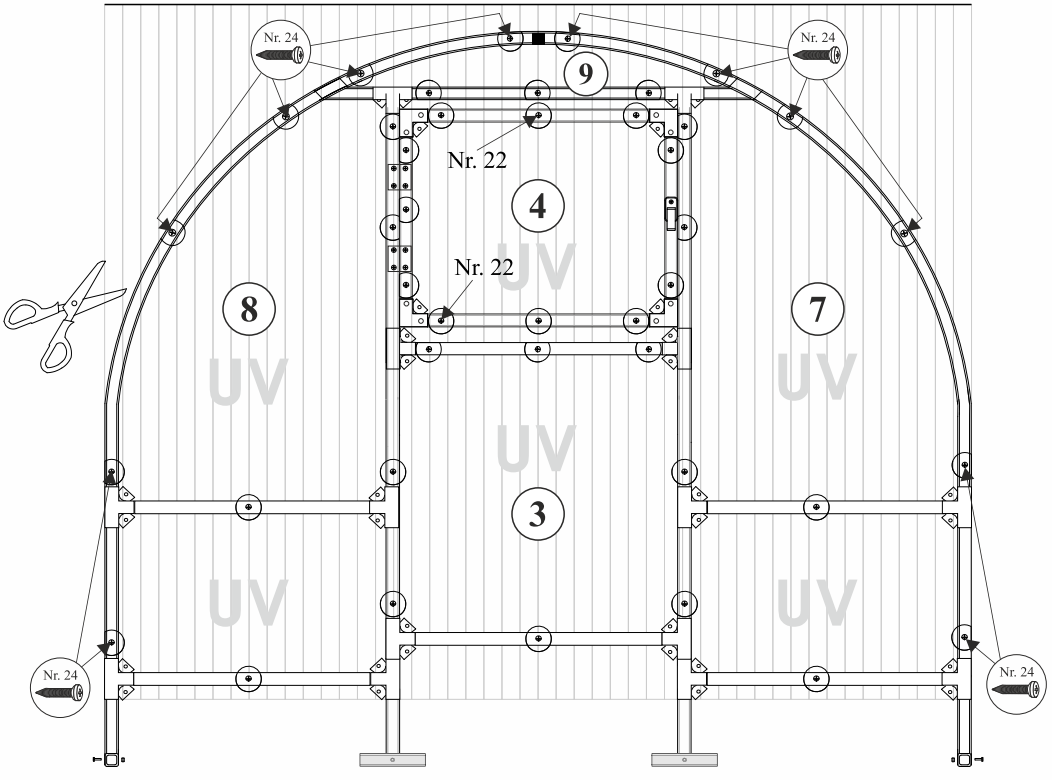

Nr. 23

M4-45

Nr. 26

M4

Nr. 29

CZ DŮLEŽITÉ!
Při upevňování kliky neutahujte šrouby příliš, aby se nepoškodily zámky. Pokud se klika otáčí těžko, mírně povolte šrouby M4-45.

SK DÔLEŽITÉ!
Pri inštalácii kľučky nepreťahujte skrutky, aby sa zámky nezablokovali. Ak sa kľučka ťažko otáča, mierne povolte skrutky M4-45.

HU FONTOS!
A kilincs felszerelésekor ne húzza meg túlzottan a csavarokat, hogy a zárak ne akadjanak el. Ha a kilincs nehezen forog, enyhén lazítsa meg az M4-45 csavarokat.

CZ Upevnění kliky dveří a oken
SK Inštalácia kľučiek na dvere a okná
HU Ajtó- és ablakkilincsek felszerelése

13

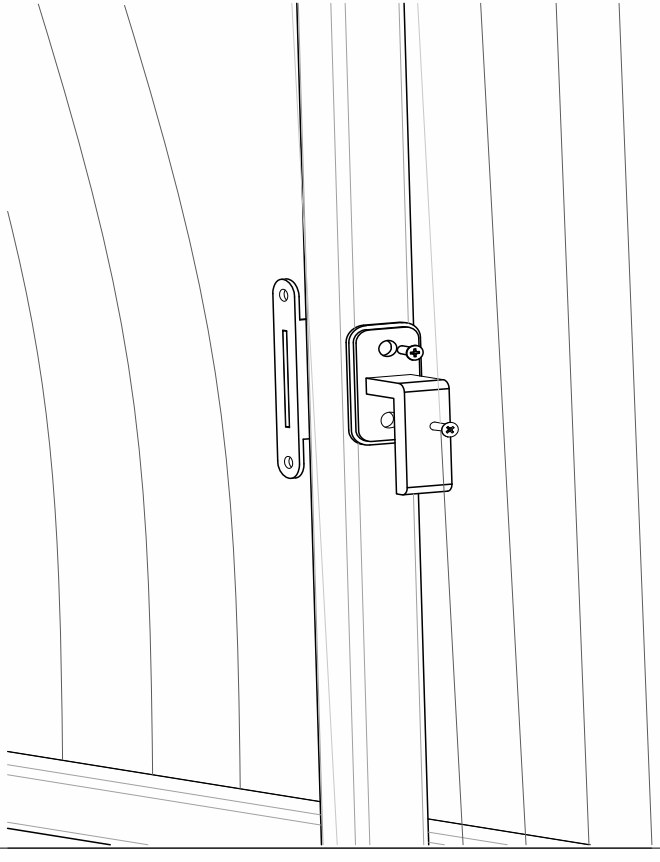

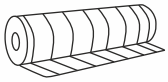

2100 x 6000 mm

CZ Polykarbonát
SK Polykarbonát
HU Polikarbonát

Nr. 22

M5 - 45(50)

Nr. 27

Nr. 25

M5

CZ UV ochrana
SK UV ochrana
HU UV-védelem

CZ Pokládání horních polykarbonátových dílů (střecha)
SK Inštalácia horných polykarbonátových dielov (strecha)
HU A felső polikarbonát alkatrészek (tető) felszerelése

14

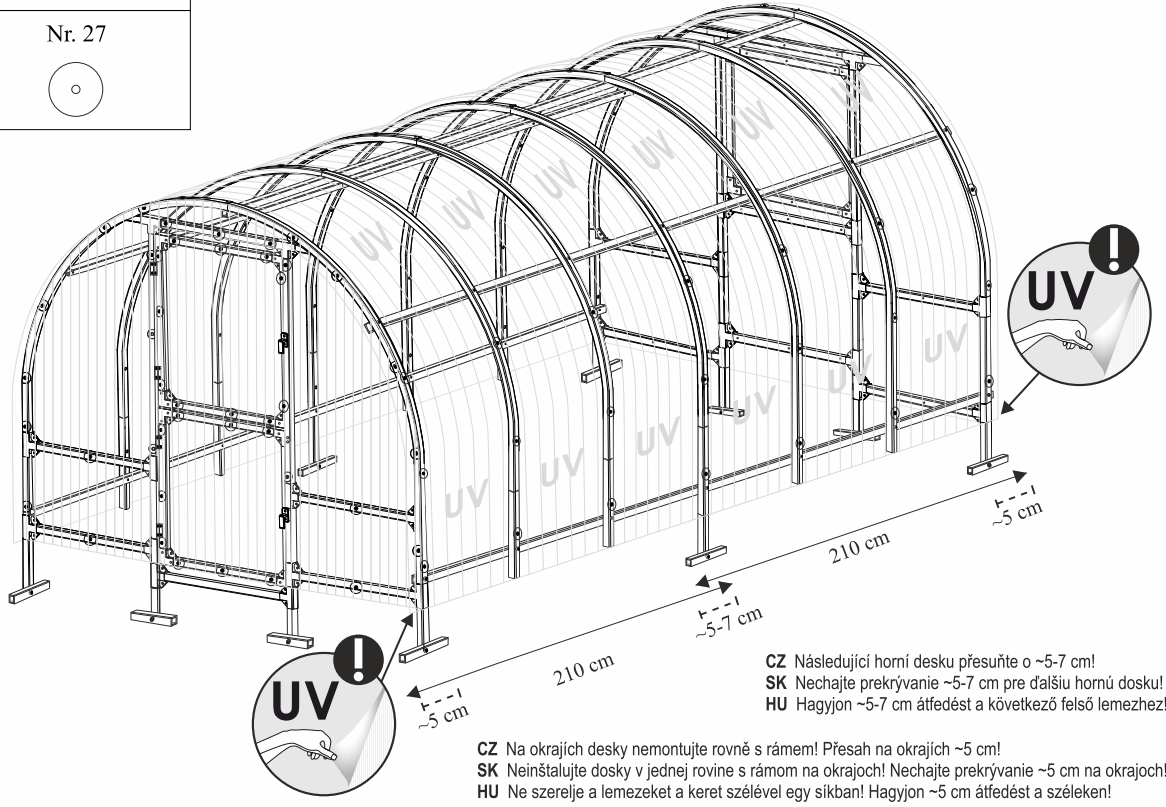

CZ Následující horní desku přesuňte o ~5-7 cm!
SK Nechajte prekrývanie ~5-7 cm pre ďalšiu hornú dosku!
HU Hagyjon ~5-7 cm átfedést a következő felső lemezhez!

CZ Na okrajích desky nemontujte rovně s rámem! Přesah na okrajích ~5 cm!
SK Neinštalujte dosky v jednej rovine s rámom na okrajoch! Nechajte prekrývanie ~5 cm na okrajoch!
HU Ne szerelje a lemezeket a keret szélével egy síkban! Hagyjon ~5 cm átfedést a széleken!

kiwa
No. 2268

CE

EN 1090-1:2009+A1:2011
No. 2268-CPR-419

LEGI

ZAHRADA JEŽEK

www.zahradajezek.cz
info@zahradajezek.cz

OD SUSEDA

www.odsuseda.sk
info@odsuseda.sk

JEZA

www.jeza.hu
info@jeza.hu

Distributor:

Dům a zahrada Ježek s.r.o.
Ledce 99, 330 14 Ledce u Plzně
CZECH REPUBLIC
VAT: CZ02906007